TOHO GAS

浴室暖房乾燥機(天井埋込タイプ)
取扱説明書 保証書付

製品名

FBD-3302ACSK
FBD-3302ACS

もくじ

こんなことができます …… 2
しくみ …… 2
必ずお守りください(安全上の注意) … 3
各部のなまえ
　本体 …… 6
　リモコン …… 7
　システムリモコン …… 7
使いかた
　暖房 …… 8
　暖房予約 …… 9
　上手な暖房の使いかた ……10
　乾燥 ……12
　上手な乾燥の使いかた ……13
　涼風 ……15
　換気 ……16
お手入れのしかた ……17
故障・異常かな？と思ったら ……18
アフターサービスについて ……20
仕様 ……21
保証書 …… 裏表紙

このたびは当社製品をお求めいただきまして、まことにありがとうございます。
●この取扱説明書をよくお読みになって、正しくご使用ください。
●保証書(裏表紙)は必ずお買い上げ日・販売店名などの記入を確かめてください。
●この取扱説明書(保証書付)はいつでもご覧になれるところに保管してください。

東邦ガス株式会社

SFA8468

SFA8468 T

こんなことができます

暖房・暖房予約
☞P8,9

寒い時期、入浴前に浴室を暖めることができます。「暖房予約」をしておくと、設定時間がたてば自動的に暖房を開始します。

乾　燥
☞P12

洗濯物を乾かすほか浴室を乾燥させ、カビの発生などを抑えることができます。

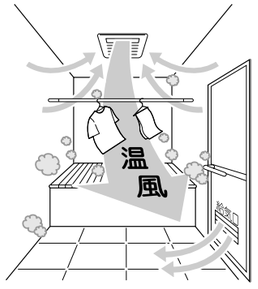

涼　風
☞P15

暑い時期の入浴を快適にします。

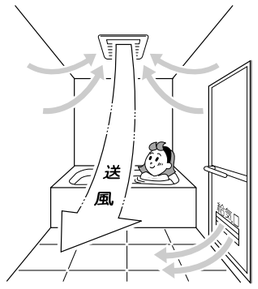

換　気
☞P16

浴室の換気扇としてご使用できます。

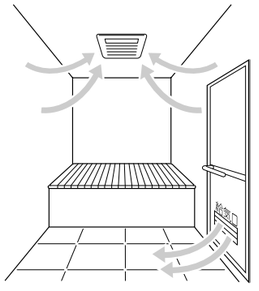

しくみ

浴室暖房乾燥機は浴室の天井面に取り付け、暖房用熱源機の暖房用温水を利用して、浴室内に温風を送り、暖房・乾燥・涼風・換気運転をおこないます。

FBD-3302ACSK

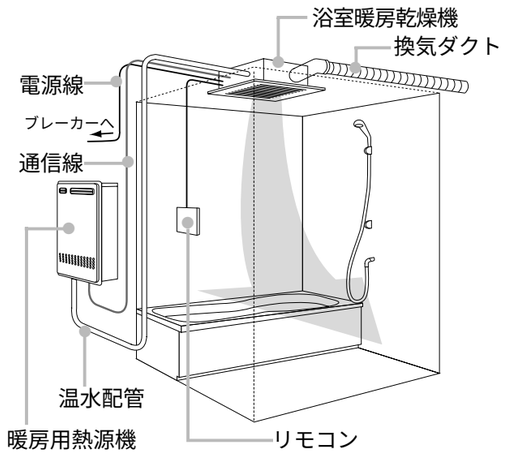

FBD-3302ACS

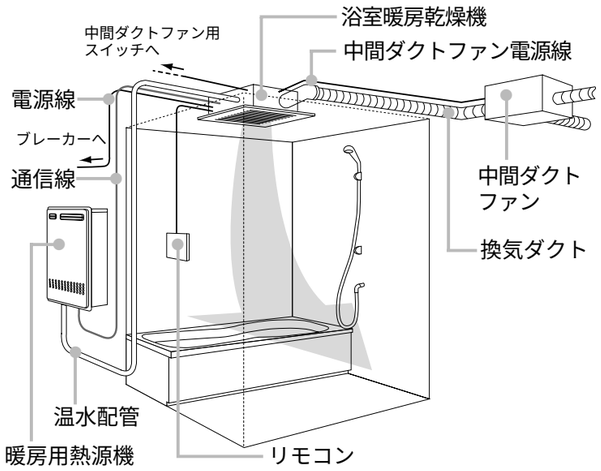

必ずお守りください(安全上の注意)-1

お使いになる方や他の方への危害・財産への損害を未然に防止するために、つぎのような区分・表示をしています。
いずれも安全に関する重要な内容ですので、必ずお守りいただき、内容をよく理解して正しくお使いください。

■危害・損害の程度による内容の区分

⚠警告	この表示を無視して誤った取扱いをすると、人が死亡または重傷を負う可能性が想定される内容です。
⚠注意	この表示を無視して誤った取扱いをすると、人が傷害を負う可能性および物的損害のみが発生する可能性が想定される内容です。
お願い	安全に快適に使用していただくために、理解していただきたい内容です。

■注意・禁止内容の絵表示

必ずおこなう	禁止	水ぬれ禁止	ぬれ手禁止
アース必要	分解禁止	火気禁止	

⚠警告

長時間 温風や送風に直接当たらない

脱水症状や低温やけどの原因になります。特に病人、乳幼児、小児、お年寄り、皮膚の弱い方、疲労の激しい方、深酒された方にはまわりの方が充分注意してください。

動植物に温風や送風を直接当てない

動植物に悪影響を及ぼす原因になります。

食品・動植物・精密機械・美術品の保存、船舶・車への搭載などの特殊用途に使用しない

それらの家財や商品の品質が低下する原因になります。

物干バー(ランドリーパイプ)に異常に重い物を干したり、ぶらさがったりしない

けがや、物干バー(ランドリーパイプ)を破損する原因になります。

頭髪や体を乾かすために使用しない

頭髪が本体にからんだり、脱水症状や低温やけどの原因になります。

本体にお湯や水をかけたり、ぬれた手でさわったりしない

感電や、故障の原因になります。

運転中にフィルターをはずしたり、吸込グリルやルーバー(温風吹出口)に指や棒を入れない

内部でファンが高速回転しています。特に小さなお子様がいるご家庭ではご注意ください。

けがや、やけどの原因になります。

本体に洗濯物をぶらさげない

けがや、故障の原因になります。

(つづく)

必ずお守りください(安全上の注意)-2

（つづき）

浴室内または浴室に隣りあわせている脱衣室などに、CF式・FE式のふろがまや給湯器が設置してある場合は、本体を取り付けない

排気ガスが浴室内に逆流し、一酸化炭素中毒を起こすおそれがあります。

修理技術者以外の人は分解・修理・改造はおこなわない

故障や異常作動して、けがの原因になります。

自分で設置工事・移動再設置しない

水漏れや感電、火災の原因になります。販売店または、当社営業所・サービスセンターにご相談ください。

異常時・緊急時は、
1．すぐに運転を停止する
2．ブレーカーを切る
3．販売店または、当社営業所・サービスセンターに連絡する

感電や火災の原因になります。

洗濯物はポケットにライターなどの可燃物が入っていないことを確認してから、干す

火災のおそれがあります。

食用油・動物系油脂・機械油・ドライクリーニング油・ベンジンやシンナー・ガソリン・樹脂（セルロース系）などの付着した衣類は洗濯後でも絶対に干さない

油の酸化熱による自然発火や引火のおそれがあります。

P13～14「衣類乾燥について」をよく読み、洗濯物を干す

運転中はベンジン・シンナー・ガソリンなどの引火物を近づけない

火災の原因になります。

⚠ 注意

フィルターをはずして運転しない

けがや、故障の原因になります。

ルーバー（温風吹出口）や吸込グリルをふさがない

故障の原因になります。

火気禁止

火災や、故障の原因になります。

本体に防カビ剤、殺虫剤などをふきかけない

サビ、火災、故障の原因になります。

リモコンはぬれた手でさわらない

故障の原因になります。

暖房・乾燥の運転中は、ルーバー（温風吹出口）やその周りに手を触れない

高温になっているので、やけどの原因になります。

入浴後は必ず換気運転をおこなう

水滴がついたまま長期間運転をおこなわない場合、カビの発生原因となります。
浴室および本体を良好に保つため、必ず換気運転してください。

（つづく）

（つづき）

浴室に化粧品類や可燃性ガスの含まれるスプレーなどを放置しない

・クリーム・ゼリー状の化粧品類は人体の体温になじみ易くなるように作っているため、それ以上の温度になると変質の原因となります。
・可燃性ガスの含まれるスプレーなどからガスが漏れて周囲にたまると、発火し、爆発の原因になります。

アース線は、ガス管、水道管、避雷針、電話のアース線には接続しない

アース線が不完全な場合、感電の原因になります。

雷が鳴っているときは、すぐに運転を停止し、ブレーカー「切」にする

故障の原因になります。

お手入れ前には、
・必ず運転を停止する
・手袋などで指先を保護する
・本体が冷えていることを確認する

内部でファンが高速回転しているため、けがや、やけどの原因になります。

お手入れ時は、
・すべりやすいスリッパをはいたり、不安定な踏台を使用しない
・浴そうの縁や、ふろふたの上に乗らない

転倒、けがの原因になります。

お子様がリモコン操作をしないよう注意する

思わぬ事故の原因になります。

お願い

洗濯物に温風があたるよう、風向を調整する

風向によって、乾燥時間が異なります。

風向(ルーバーの角度)は、必ずリモコンで調整する

リモコンを使わず調整すると、故障の原因になります。

各部のなまえ

本　体

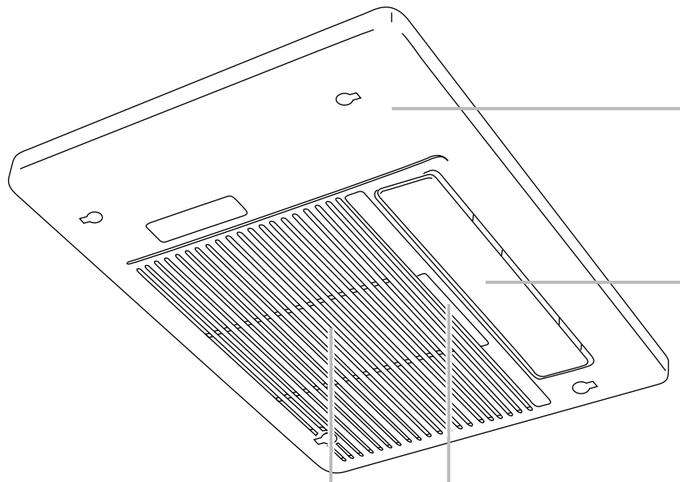

本体グリル

ルーバー（温風吹出口）
この部分が開きます。

吸込グリル

フィルター
この中に収まっています。
※フィルターの掃除は１ヶ月に１回程度おこなってください。
（☞P17）

凍結予防モード

気温が低くなると、温水配管の破損を防止するため、自動的に熱源機内蔵の温水循環ポンプを運転し、配管に温水を循環させます。（詳しくは、熱源機の取扱説明書をご覧ください。）

遠隔発停機能

＊浴室暖房乾燥機の「暖房」「乾燥」運転と連動して、熱源機の運転も自動的におこなう機能です。
＊遠隔発停機能がない場合、浴室暖房乾燥機の「暖房」「乾燥」運転前に、あらかじめ熱源機を運転させておき、浴室暖房乾燥機の運転終了後は熱源機のリモコンで熱源機の運転を終了してください。

リモコン＜RCA-327M 東邦＞

残り時間表示部
＊運転の残り時間を表示します。
＊風向スイッチ操作時には、ルーバーの向きを表示します。

暖房温度スイッチ
暖房運転の温度調節をするときに。（☞P8,9）

風向スイッチ
風向（ルーバーの向き）を調節するときに。
（☞P8,9,12,15）

乾燥スイッチ
（☞P12）

暖房スイッチ
（☞P8）

タイマー設定スイッチ
運転時間の設定に。
（☞P8,12,15,16）
暖房予約時間の設定に。
（☞P9）

停止スイッチ
運転の停止に。

暖房予約スイッチ
暖房の予約運転を設定するときに。
（☞P9）

換気スイッチ
（☞P16）

涼風スイッチ
（☞P15）

システムリモコン＜RCA-330M 東邦＞

＊浴室暖房乾燥機を操作できます。
＊使用方法は上記リモコン（RCA-327M 東邦）と同じです。

＊脱衣室暖房機を操作できます。
＊使用方法は脱衣室暖房機の取扱説明書をご覧ください。

使いかた
暖房

＊寒い時期、入浴前に浴室を暖めることができます。
＊P10～11の「上手な暖房の使いかた」をご覧のうえ、ご使用ください。

準備

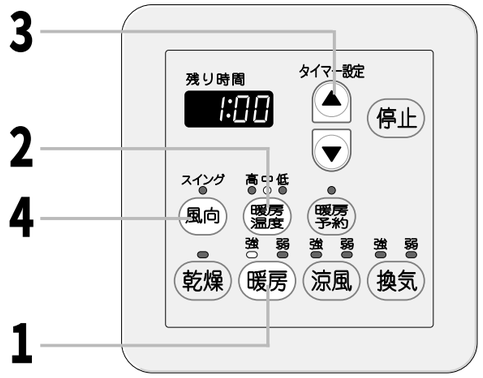

操作	押すごとに切り替わります	補足
1 暖房スイッチで風量を設定する（暖房）	→ 強 → 弱 →	＊毎回、「強」で始まります。
2 暖房温度スイッチで温度を設定する（暖房温度）	高 ← 中 ← 低 ←	＊初期設定（工場出荷時）=「中」 ＊温度が上がり過ぎる場合は「低」で使用してください。 ＊「強」「弱」それぞれで、設定温度を記憶します。
3 タイマー設定スイッチで運転時間を設定する（タイマー設定 ▲ ふえる ▼ へ る）	＊10分～6時間の間で設定ができます。（10分単位） ＊押すごとに10分ずつ、押し続けると早送りができます。	＊初期設定（工場出荷時）=1時間 ＊「強」「弱」それぞれで、設定時間を記憶します。
4 風向スイッチで吹き出し方向を設定する（風向）	L1→…L8 / LA（スイング） 風向（ルーバーの向き） 洗場側 浴そう側	＊初期設定（工場出荷時）=「L3」 ＊風向の調整は必ずリモコンでおこなってください。 ＊「強」「弱」それぞれで、設定方向を記憶します。

●温水の温度が充分に上がったら、温風が出てきます。
●設定時間が終わると、ファンを数分間回したあと停止し、ルーバーが閉まります。

停止には **停止スイッチを押す**（停止）	――――	＊ルーバー：閉

お知らせ

＊残り時間表示は1分刻みで減っていき、設定時間が終わると表示が消え、数分後に停止します。
＊本体内部の温度を下げるため、設定時間が終わるとファンを数分間回して、温まった空気を排出します。
＊設定時間および運転モードを変更する場合は、変更したいスイッチを押すことにより、新しい設定で運転を開始します。
＊暖房中 設定温度に達すると、温まりすぎるのを防ぐため自動的に温風量を減らします。
＊暖房中 温水弁が開閉し、通水音がする場合がありますが、異常ではありません。
＊詳しくはP10～11の「上手な暖房の使いかた」をご覧ください。

使いかた
暖房予約

暖房・乾燥・換気・涼風のどの運転中でも、暖房予約の設定ができます。

準備

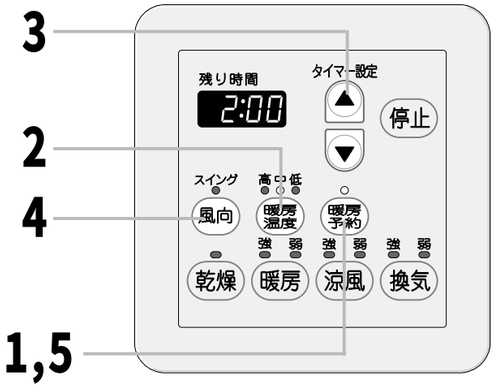

操作	押すごとに切り替わります	補足
1 暖房予約スイッチを押す（暖房予約）	――――	＊暖房予約スイッチのランプ：点滅 ＊前回の暖房予約の設定内容を表示します。
2 暖房温度スイッチで温度を設定する（暖房温度）	高 ← 中 ← 低 ←	＊初期設定（工場出荷時）=「中」 ＊一度設定すると、記憶します。
3 タイマー設定スイッチで暖房開始までの時間を設定する（タイマー設定 ▲ ふえる ▼ へ る）	＊10分～24時間の間で設定ができます。（10分単位） ＊押すごとに10分ずつ、押し続けると早送りができます。	＊初期設定（工場出荷時）=2時間 ＊一度設定すると、記憶します。
4 風向スイッチで吹き出し方向を設定する（風向）	L1→…L8 / LA（スイング） 風向（ルーバーの向き） 洗場側 浴そう側	＊初期設定（工場出荷時）=「L3」 ＊一度設定すると、記憶します。
5 暖房予約スイッチを押す（暖房予約）	――――	＊暖房予約スイッチのランプ：点灯

●設定時間がたつと、自動的に暖房「強」運転を開始し、2時間で自動的に暖房運転が停止します。

確認には **予約中に暖房予約スイッチを1回押す**（暖房予約）	――――	＊約4秒放置すると、元の表示に戻ります。
解除には **予約中に暖房予約スイッチを2回押す**（暖房予約）	――――	

お知らせ

＊予約中に予約内容を変更する場合は、一度予約の解除をしてから再度**1**～**5**で設定をしてください。

使いかた

上手な暖房の使いかた

⚠ 警告

長時間 温風や送風に直接当たらない
脱水症状や低温やけどの原因になります。特に病人、乳幼児、小児、お年寄り、皮膚の弱い方、疲労の激しい方、深酒された方にはまわりの方が充分注意してください。

動植物に温風や送風を直接当てない
動植物に悪影響を及ぼす原因になります。

⚠ 警告

頭髪や体を乾かすために使用しない
頭髪が本体にからんだり、脱水症状や低温やけどの原因になります。

⚠ 注意

暖房・乾燥の運転中は、ルーバー(温風吹出口)やその周りに手を触れない
高温になっているので、やけどの原因になります。

入浴前、浴室が冷えていて、入るのがおっくうなとき

次の設定で暖房する

- ●暖房風量：強
- ●温度設定：中
- ●入浴の３０分前に運転開始
- ●風向：スイング

おふろに入る頃には・・・

次のような場合、充分な暖房効果が得られないことがあります

＊上記の設定以外で使用した場合。

＊入浴前の暖房だけでは、入浴中に肌寒くなる場合があります。
（入浴中の暖房をしてみてください。☞次ページ）

＊浴室内上下の温度差によって足元が寒く感じる場合があります。
※当製品では、洗い場の床面を温めることはできません。

次のような場合、暖まるまでに時間がかかる場合があります

＊タイル貼りの浴室　＊広い浴室　＊大きな窓がある浴室　＊冷え込みの厳しいとき

入浴前に暖房したが、入っている間に肌寒くなったとき

次の設定で暖房する

- ●暖房風量：弱
- ●温度設定：中
- ●風向：体に風が当たらない方向へ

次のような場合、充分な暖房効果が得られないことがあります

＊上記の設定以外で使用した場合。

＊ぬれた体に風が当たる場合。

＊入浴前に暖房「強」運転をしなかった場合。

＊浴室内の温度が低い場合。

風が当たり、不快と感じる場合はご使用をお控えください

使いかた
乾燥

＊洗濯物を乾かすほか、浴室を乾燥させ、カビの発生などを抑えることができます。
＊P13～14の「上手な乾燥の使いかた」をご覧のうえ、ご使用ください。

準備

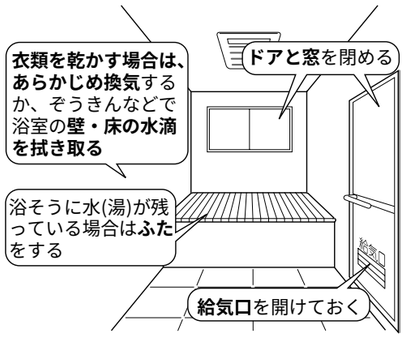

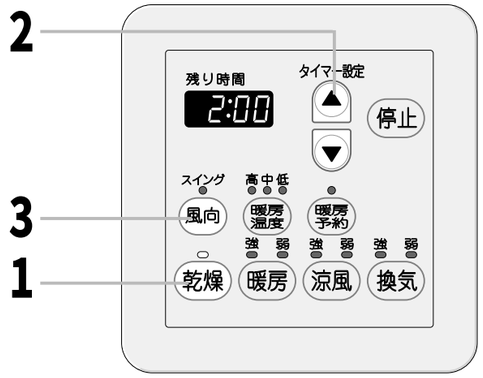

操作	押すごとに切り替わります	補足
1 **乾燥スイッチを押す** (乾燥)	―――	＊前回の乾燥運転の設定内容で始まります。
2 **タイマー設定スイッチで運転時間を設定する** (タイマー設定 ▲ふえる ▼へ る)	＊10分～6時間の間で設定ができます。(10分単位) ＊押すごとに10分ずつ、押し続けると早送りができます。	＊初期設定(工場出荷時)＝2時間
3 **風向スイッチで吹き出し方向を設定する** (風向)	L1→…L8 LR(スイング) 風向(ルーバーの向き) 洗場側 浴そう側 L1 L2 L3 L4 L5 L6 L7 L8 LR	＊初期設定(工場出荷時)＝「L6」 ＊風向の調整は必ずリモコンでおこなってください。 ＊LR(スイング)は暖房・涼風にくらべてゆっくりスイングします。スイングが1往復するのに約60秒かかります。(暖房・涼風では約18秒です)
停止には **停止スイッチを押す** (停止)	―――	＊ルーバー：閉

●風が出てきたあと、温水の温度が充分に上がったら、温風が出てきます。
●乾燥ムラをなくすために、約30分ごとに風向(ルーバーの向き)を自動的に変更します。
●設定時間が終わると、ファンを数分間回したあと停止し、ルーバーが閉まります。

お知らせ

＊残り時間表示は1分刻みで減っていき、設定時間が終わると表示が消え、数分後に停止します。
＊本体内部の温度を下げるため、設定時間が終わるとファンを数分間回して、温まった空気を排出します。
＊設定時間および運転モードを変更する場合は、変更したいスイッチを押すことにより、新しい設定で運転を開始します。
＊乾燥中 温水弁が開閉し、通水音がする場合がありますが、異常ではありません。
＊浴室の給気口が充分開いていないとき、または給気口がない場合は、乾燥能力が低下します。
＊詳しくはP13～14の「上手な乾燥の使いかた」をご覧ください。

使いかた
上手な乾燥の使いかた-1

浴室乾燥について

●浴室乾燥時間の目安

乾燥時間	約1時間～1時間30分	条　件	＊浴室周辺 温度15℃ 湿度60% ＊1坪浴室(1.6m×1.6m)

(乾燥時間は、季節、室温、浴室の種類・乾燥状態・広さや形状等によって変化します。)
＊浴室乾燥は、天井・壁面などカビの生えやすい所の乾燥を目的としているため、床面などが一部乾かない場合があります。

衣類乾燥について

⚠警告
洗濯物のポケットにライターなどの可燃物が入っていないことを確認してから干す
火災のおそれがあります。

⚠警告
食用油、動物系油脂、機械油、ドライクリーニング油、ベンジンやシンナー、ガソリン、樹脂(セルロース系)などの付着した衣類は洗濯後でも絶対に干さない
油の酸化熱による自然発火や引火のおそれがあります。

●上手な洗濯物の干しかた

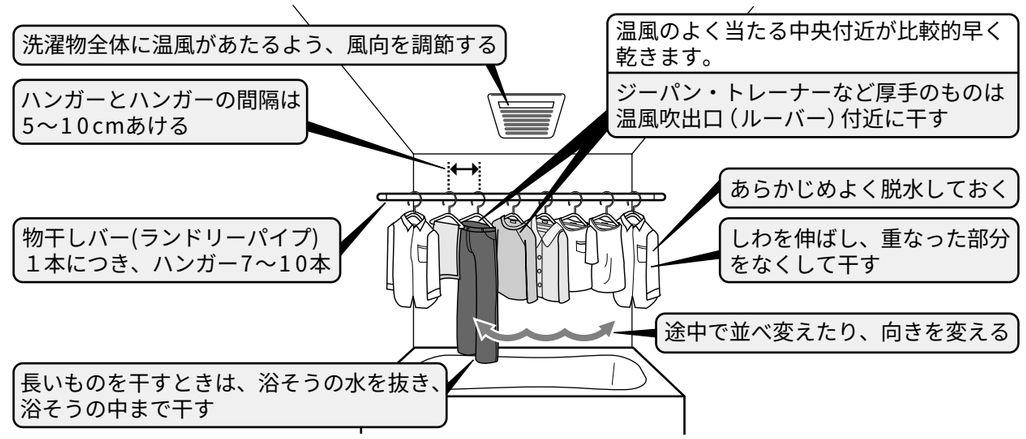

＊運転中に洗濯物を追加した場合、充分乾燥しない場合があります。
＊ステンレス製の物干しバー(ランドリーパイプ)に、金属製のハンガーを使用すると、ハンガーの錆により、物干しバー(ランドリーパイプ)も錆びることがありますのでご注意ください。

使いかた
上手な乾燥の使いかた-2

●干してはいけないもの

＊絹製品、皮革製品、毛皮製品(変色や衣類の傷みの原因になります)
＊熱に弱い衣類(衣類の傷みの原因になります)
＊ウールの衣類(縮むことがあります)
＊接着剤で取り付けたワッペンや発泡プリントの付いている衣類
（ワッペンがはがれたり、接着部や発泡プリントがとけるおそれがあります)
＊右の絵表示のあるもの

※綿や麻の繊維でも生地の織りかた(ニット、折り目の粗い生地等)などにより縮むことがあります。

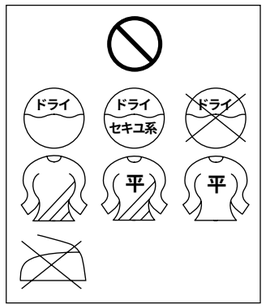

●衣類乾燥時間の目安

	洗濯物の量による目安	ハンガー数による目安	乾燥時間※
4kg	バスタオル……2枚 カッターシャツ……2枚 女用パジャマ……1枚 シャツ……2枚 パンツ……3枚 タオル……2枚 赤ちゃん用前かけ‥1枚 作業服……1枚 男用パジャマ……1枚 ショーツ……1枚 ピローケース……2枚 ガードル……1枚 作業ズボン……1枚 子供用ペチコート‥1枚 スリップ……5枚 ランニングシャツ‥1枚 子供用パンツ……1枚 子供用ワンピース‥2枚 靴下……3足	13本以上	約1時間40分 ～2時間
2kg	タオル……1枚 バスタオル……2枚 男用パジャマ……1枚 スリップ……3枚 パンツ……2枚 靴下……2足 シャツ……2枚 女用パジャマ……1枚 ショーツ……1枚	8本～12本程度	約1時間10分 ～1時間30分

※季節、室温、浴室の種類・乾燥状態・広さ、洗濯物の種類・脱水時間・干す位置等によって変化します。

条　件	＊浴室周辺 温度15℃ 湿度60％　＊浴室内は水滴がない乾燥状態 ＊上記洗濯物を脱水機にて5分間脱水したものを使用　＊1坪浴室(1.6m×1.6m)

(参考)代表的な衣類の重さ

＊バスタオル1枚　250g～300g　＊タオル1枚　130g～150g　＊靴下(綿)1足　60g～70g
＊パジャマ(綿)上下 450g～500g　＊シャツ(綿)1枚　110g～130g　＊男パンツ(綿)1枚　60g～70g

使いかた
涼風

暑い時期の入浴を快適にします。

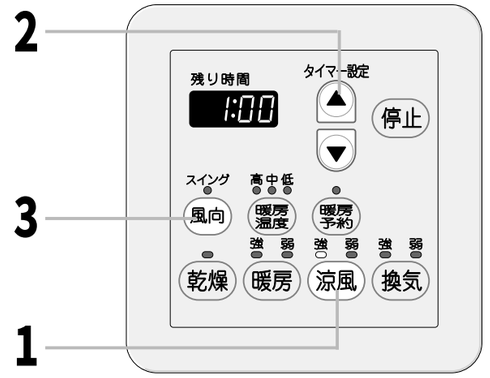

操作	押すごとに切り替わります	補足
1 **涼風スイッチで風量を設定する**　涼風	→ 強 → 弱 →	＊毎回、「強」で始まります。
2 **タイマー設定スイッチで運転時間を設定する**　タイマー設定 ▲ ふえる　▼ へ　る	＊10分～12時間の間で設定ができます。(10分単位) ＊押すごとに10分ずつ、押し続けると早送りができます。	＊初期設定(工場出荷時)＝1時間
3 **風向スイッチで吹き出し方向を設定する**　風向	L1→…L8→L9(スイング)← 風向(ルーバーの向き)　洗場側　浴そう側	＊初期設定(工場出荷時)＝「L3」 ＊風向の調整は必ずリモコンでおこなってください。 ＊「強」「弱」それぞれで、設定方向を記憶します。

●風が出てきます。
●設定時間が終了すると停止し、ルーバーが閉まります。

停止には	停止スイッチを押す　停止	———	＊ルーバー：閉

お知らせ

＊残り時間表示は1分刻みで減っていき、設定時間が終わると表示が消え、停止します。
＊設定時間および運転モードを変更する場合は、変更したいスイッチを押すことにより、新しい設定で運転を開始します。

使いかた
換気

＊通常の浴室の換気扇としてご使用いただけます。

準備

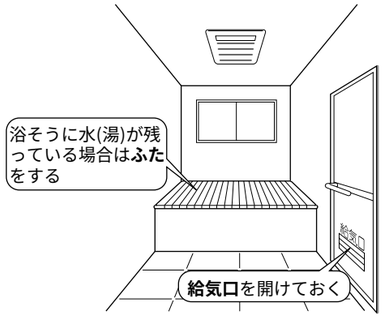

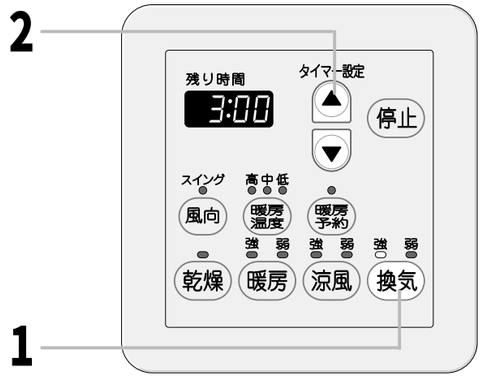

操作	押すごとに切り替わります	補足
1 **換気スイッチで風量を設定する** (換気)	→ 強 → 弱 →	＊毎回、「強」で始まります。
2 **タイマー設定スイッチで運転時間を設定する** (タイマー設定 ▲ふえる ▼へ る)	＊10分～12時間の間で設定ができます。(10分単位) ＊押すごとに10分ずつ、押し続けると早送りができます。	＊初期設定(工場出荷時)＝3時間

●本体内カビ防止のため、設定時間の最後の10分だけ、ルーバーが開いて風が出てきます。
※ただし運転時間を 10 分に設定した場合は、風が出ません。
●設定時間が終了すると停止し、ルーバーが閉まります。

停止には	操作	押すごとに切り替わります	補足
	停止スイッチを押す (停止)	―――	＊ルーバー：閉

お知らせ

＊残り時間表示は1分刻みで減っていき、設定時間が終わると表示が消え、停止します。
＊設定時間および運転モードを変更する場合は、変更したいスイッチを押すことにより、新しい設定で運転を開始します。
＊換気時間は、季節、室温、浴室の種類・乾燥状態・広さや形状等によって変化します。
＊浴室の給気口が充分開いてないとき、または給気口がない場合は、換気能力が低下します。
＊入浴後は、浴室内と本体内のカビ防止のため、2時間以上、換気運転をおこなってください。
＊FBD-3302ACSで、強弱切替に対応しない中間ダクトファンをご使用の場合、リモコンの強弱の設定にかかわらず換気量は変わりません。

お手入れのしかた

⚠警告 **本体にお湯や水をかけたり、ぬれた手でさわったりしない**
感電や、故障の原因になります。

⚠注意 **お手入れ前には、**
・必ず運転を停止する
・手袋などで指先を保護する
・本体が冷えていることを確認する
内部でファンが高速回転しているため、けがや、やけどの原因になります。

お手入れ時は、
・すべりやすいスリッパをはいたり、不安定な踏台を使用しない
・浴そうのふちや、ふろふたの上に乗らない
転倒、けがの原因になります。

フィルター(月1回程度)

フィルターにゴミやほこりがたまると能力が低下するため、定期的にお手入れをしてください。

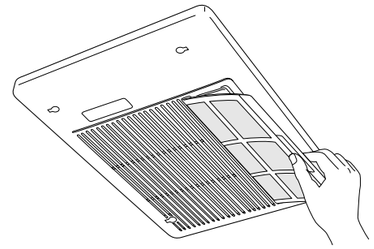

1．運転を停止する。
2．フィルターの中央を指で引っかけ、スライドしながら引き出す。
3．フィルターについているほこりは、掃除機を使って吸い取る。
汚れのひどい場合には、ぬるま湯か石けん液に浸して、軽く洗う。
4．充分乾かしたあと、フィルターを元どおり取り付ける。
※確実に取り付けられたことを確認してください。

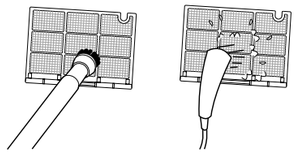

＊フィルターの取り付け・取り外しの際は、顔、足元に充分ご注意ください。
＊フィルターの取り付け・取り外し・お手入れの際は、無理な力を加えないでください。
＊フィルターを落さないようご注意ください。破損するおそれがあります。
＊フィルターは良く乾かしてから必ず取り付けてください。また火にあぶったりして乾かさないようにしてください。

本　体

本体の汚れは、やわらかい布でから拭きしてください。
汚れがとれない場合はやわらかい布をぬるま湯に浸し、よくしぼって拭いてください。

＊アルコール・ベンジン・シンナー・みがき粉・洗剤・防カビ剤などは使わないでください。本体をいためます。
＊化学ぞうきんでこすったり、長時間接触させたままにしないでください。変質したり、表面がはげたりします。

リモコン

リモコンの汚れは、やわらかい布でから拭きしてください。

＊化学ぞうきんやガラスクリーナーなどで拭かないでください。リモコンをいためます。

故障・異常かな？と思ったら

「リモコン」に関すること

リモコンを操作しても動かない （ランプが点灯しない）	＊停電していませんか？ ＊ブレーカーは「入」になっていますか？ ＊上記の問題でない場合は、リセットをしてください。（☞下記**＜リセットをする＞**） リセットしてもなおらないときは、販売店または、当社営業所・サービスセンターにご連絡ください。
残り時間表示部に 31 または 32 が点滅する	＊温度センサーの異常です。販売店または、当社営業所・サービスセンターにご連絡ください。
残り時間表示部に 76 が点滅する リモコンのランプが不規則に点灯したり、一度にたくさん光ったりする 停止スイッチを押しても 停止しない	＊リセットをしてください。リセットしてもなおらないときは、販売店または、当社営業所・サービスセンターにご連絡ください。 **＜リセットをする＞** 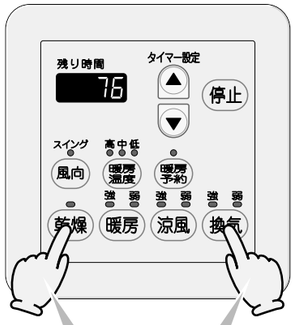 （故障表示「76」の例） 乾燥スイッチと換気スイッチを同時に約2秒以上押す。 （表示・ランプが消灯すれば、リセット完了です）

「音」に関すること

運転開始時や停止直後に 「ピシッ」「パキッ」という音がする	＊温度変化により、本体やユニットバスなどがわずかに伸縮するため発生する音です。故障ではありません。
運転中異常音がする	＊フィルターは確実に取り付けられていますか？（☞P17）
運転モードの切替時や運転停止後に 「コトコト」という音がする	＊ルーバーの位置を確認するために発生する音です。 故障ではありません。
水の流れる音がする	＊運転中や運転停止直後は、本体内に温水が流れています。 故障ではありません。 ＊凍結予防モード時（☞P6）に、温水が循環している音です。 故障ではありません。
「ヒュー」という風を切るような 音がする	＊風向（ルーバーの向き）の角度によっては、音が発生する場合があります。 故障ではありません。

その他

温風が出ない	＊暖房運転開始時は冷風防止機能により、温水温度が充分に上がるまで風が出ないしくみになっています。そのまましばらく（2～3分）待つと、温度が上がるにつれ、温風が出てきます。 ※2～3分しても温風が出ない場合は、熱源機側の異常のおそれがあります。熱源機の取扱説明書の「故障・異常かな？と思ったら」をお読みいただき、適正な処置をしてください。 ＊暖房中 設定温度に達すると、温まりすぎるのを防ぐため自動的に風量と温度を弱めます。 ＊乾燥運転開始時は温水の温度が充分に上がるまで温風は出ません。
浴室が暖まらない	＊暖房「弱」設定になっていませんか？（☞P8） ＊浴室のドア・窓は開いていませんか？（☞P8） ＊フィルターが目詰まりしていませんか？（☞P17） ※「上手な暖房の使いかた」（☞P10～11）をご覧のうえ、ご使用ください。
乾燥しない	＊風が出てきたあと、温水温度が充分に上がったら温風が出てきますが、2～3分しても温風にならない場合は熱源機側の異常のおそれがあります。熱源機の取扱説明書の「故障・異常かな？と思ったら」をお読みいただき、適正な処置をしてください。 ＊浴室のドア・窓は開いていませんか？（☞P12） ＊浴そうに水が残っていて、ふたが開いていませんか？（☞P12） ＊給気口は充分に開いていますか？給気口がない場合は、乾燥時間が長くなります。（☞P12） ＊洗濯物を多く干しすぎていませんか？ または適切な干しかたをしていますか？（☞P13,14） ＊フィルターが目詰まりしていませんか？（☞P17）
換気しない	【ファンが回っている音がする場合】 ＊浴そうに水が残っていて、ふたが開いていませんか？（☞P16） ＊フィルターが目詰まりしていませんか？（☞P17） 【ファンが回っている音がしない場合】 ＊ファンの異常です。販売店または、当社営業所・サービスセンターにご連絡ください。
本体グリルに色がついている	＊入浴剤などが付着したものです。乾いた布でふき取ってください。
本体グリルから水滴が落ちる または、色のついた水滴が落ちる	＊浴室内が結露しているとき、本体グリルに付着している水滴が落ちる場合があります。また、入浴剤をご使用の場合は入浴剤の混ざった浴そう水が結露し、色のついた水滴が落ちる場合があります。いずれも故障ではありません。
浴室の壁が振動する	＊暖房「強」運転や乾燥運転しているとき、浴室の壁が振動する場合があります。モーターの回転によるものであり、故障ではありません。
運転スイッチを押してもルーバーが開かない	＊運転停止後は、いったんルーバーを完全に閉めるしくみになっているので、すぐに再運転の操作をしてもルーバーが開くまでに時間がかかる場合があります。故障ではありません。

上記以外の現象が起こるときや、その他わからないときは、販売店または、当社営業所・サービスセンターにご連絡ください。

アフターサービスについて

サービスを依頼されるとき

P18～19の「故障・異常かな？と思ったら」を調べていただき、なお異常のあるときは、販売店または、当社営業所・サービスセンターにご連絡ください。

連絡していただきたい内容
- ＊**製品名** ・・・・・・・・・・・・ 保証書(裏表紙)をご覧ください
- ＊**お買い上げ日** ・・・・・・ 保証書(裏表紙)をご覧ください
- ＊**異常の状況** ・・・・・・・・ できるだけくわしく
- ＊**ご住所・ご氏名・電話番号**
- ＊**訪問ご希望日**

保証について

この取扱説明書には保証書がついています。
必ず「販売店名・お買い上げ日等」が記入されているのを確認してください。
保証書の内容をよくお読みになったあとは、大切に保管しておいてください。

無料修理期間経過後の故障修理については、修理によって機能が維持できる場合、有料で修理いたします。

補修用性能部品の保有期間について

この製品の補修用性能部品の保有期間は、製造打切後10年です。
なお、補修用性能部品とは、製品の性能を維持するための部品です。

仕様

			FBD-3302ACSK	FBD-3302ACS
製品名				
設置方式			設備ユニット天井に設置	
外形寸法（mm）		本体	高さ180×幅456×奥行453（ダクトエルボ左向き時） 高さ180×幅498×奥行453（ダクトエルボ右向き時）	
		グリル	高さ25×幅470×奥行345	
質量（kg）			7.0（運転時：7.3）	6.0（運転時：6.3）
熱源			暖房用温水（80℃　2.0L/min）	
電源			AC 100V 50/60Hz	
接続	電気		AC100V VVFφ1.6 クイック端子接続　3芯（内1芯はアース）	
	リモコン		DC12V 3芯 5m[両端ｺﾈｸﾀｰ接続]	
	温水		CH ジョイント（クイックファスナー接続）	
	換気		φ100ダクト	
	中間ダクトファン接続		―	AC100V VVFφ1.6 ｸｲｯｸ端子接続 3芯
	外部スイッチ接続		―	AC100V VVFφ1.6クイック端子接続 2芯または3芯
	熱源機発停		DC24V 2芯　ｲﾝﾃﾘｼﾞｪﾝﾄ通信対応（赤/黄・白/黄）、E-con対応（赤・白）	
	外部AC100V出力		AC100V ｶｼﾒ接続 2芯（内部換気ﾌｧﾝﾓｰﾀと連動）	AC100V ｶｼﾒ接続 2芯（中間ダクトファンと連動）
風量	乾燥(m³/min)		吹出し：4.5/4.5 換気：1.5/1.5 (0Pa時)	吹出し：4.5/4.5 換気：中間ダクトファンの換気量
	暖房(m³/min)	強	吹出し：4.5/4.5	吹出し：4.5/4.5
		弱	吹出し：3.0/3.0	吹出し：3.0/3.0
	換気(m³/min)	強	1.6/1.6 (0Pa時) 1.5/1.5 (80Pa時)	中間ダクトファンの換気量
		弱	0.9/0.9 (0Pa時)	中間ダクトファンの換気量
	涼風(m³/min)	強	吹出し：4.5/4.5 換気：0.9/0.9 (0Pa時)	吹出し：4.5/4.5 換気：中間ダクトファンの換気量
		弱	吹出し：3.0/3.0 換気：0.9/0.9 (0Pa時)	吹出し：3.0/3.0 換気：中間ダクトファンの換気量
※騒音	乾燥(dB)		44/44(0Pa時)	42/42＋中間ダクトファンの騒音
	暖房(dB)	強	42/42	42/42
		弱	35/35	35/35
	換気(dB)	強	40/40(0Pa時)	中間ダクトファンの騒音
		弱	30/30(0Pa時)	中間ダクトファンの騒音
	涼風(dB)	強	43/43(0Pa時)	42/42＋中間ダクトファンの騒音
		弱	37/37(0Pa時)	35/35＋中間ダクトファンの騒音
消費電力	乾燥(W)		41/44(0Pa時)	24/27+中間ダクトファンの消費電力
	暖房(W)	強	24/27	24/27
		弱	19/21	19/21
	換気(W)	強	19/20(0Pa時)	中間ダクトファンの消費電力
		弱	10/11(0Pa時)	中間ダクトファンの消費電力
	涼風(W)	強	35/39(0Pa時)	23/26+中間ダクトファンの消費電力
		弱	24/26(0Pa時)	18/20+中間ダクトファンの消費電力
待機消費電力			1.9/1.9W	
標準熱出力			3.3kW	

※本体より1m離れて。
　騒音値は当社無響音室における測定値です。実際の浴室での使用中は、反響により騒音は大きくなります。

保　証　書

品　番	FBD-3302ACSK FBD-3302ACS

このたびは当社製品をお買い上げいただきましてまことにありがとうございます。
この保証書は東邦ガス供給区域内において都市ガス用としてご使用になる場合本書記載内容で無料修理をお約束するものです。万一故障いたしましたときは、本証書をご提示の上、お買い上げの販売店もしくは最寄りの東邦ガス営業所に修理をご依頼ください。

無料修理保証期間

本　体	お買い上げ日より 2 年（但し、熱交換器は 3 年とします。）

保証期間中でありましても次の場合には有料修理といたします。
（イ）取扱説明書によらないでご使用になり、故障した場合
（ロ）お買い上げ後の取付場所の移動、落下等による故障および損傷
（ハ）火災、天災、地変等による故障、その他不可抗力による故障
（ニ）一般家庭用以外（例えば業務用の長時間使用）に使用された場合の故障および損傷
（ホ）お買い上げの店、あるいは東邦ガスに、ご連絡なしに改造された場合の故障
（ヘ）熱源器に表示してある以外のガスでご使用のため改造された場合。ただし、当社都合の場合はのぞきます。
（ト）本証書を紛失された場合

お買い上げ日	平成　　年　　月　　日
販売店	住所・店名 電話　　（　　）

保証責任者

東邦ガス株式会社
〒456-8511
名古屋市熱田区桜田町19番18号

修理記録

年　月　日	修　理　内　容	サービス員印

お客さまへ

1．この保証書をお受け取りになる時に販売年月日、販売店名が記入してあることを確認してください。
2．本証書は再発行いたしませんので紛失されないよう大切に保存してください。
3．無料修理期間経過後の故障修理等につきましては取扱説明書をご覧ください。
4．この保証書によって、お客様の法律上の権利を制限するものではありません。
5．無料修理やアフターサービスなどについて、ご不明の場合はお買い上げの販売店または、最寄りの東邦ガス営業所にお問い合わせください。

◆この取扱説明書は再生紙を使用しています◆