東邦ガス様商品コード	ガラストッププレート	ゴトク	パネル
GBC4WNAN83(SVB)	ブラック	ブラックホーロー	ダークシルバー

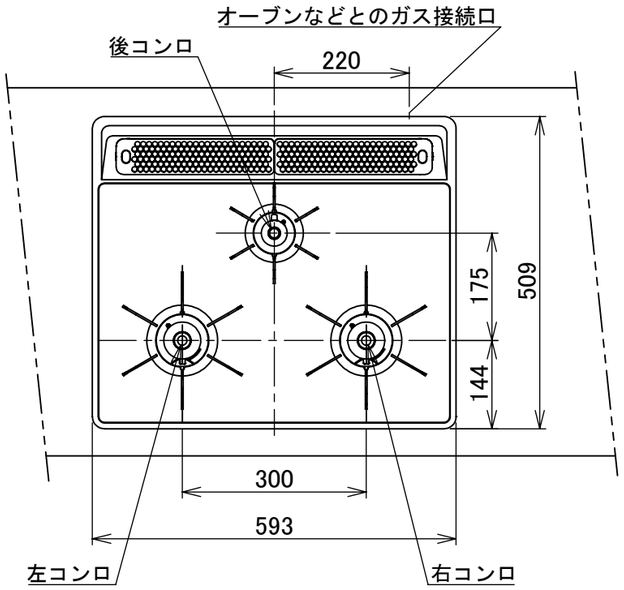

ワークトップ穴開け寸法

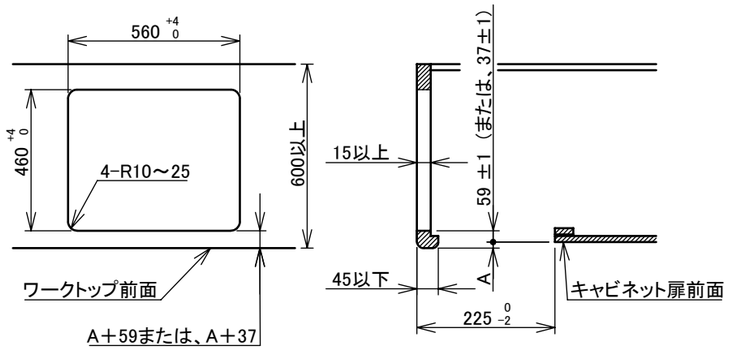

仕様

項	目	記	
外形寸法（mm）	高さ	272（全高）	
	幅	596（トッププレート部593）	
	奥行	492	
グリル有効寸法（mm）		幅219×奥行320.5×高さ62	
質量（kg）		19.5（本体） 23.5（梱包含む）	
接続	ガス	Rc1/2（下接続）、M24（右後接続）	
	電源	DC3.0V（アルカリ乾電池 単1形×2個）	
ガス消費量		13A	LP
		kW(kcal/h)	kW(kg/h)
	全点火時	10.6(9100)	10.6(0.757)
	左・右コンロ	4.20(3610)	4.20(0.301)
	後コンロ	1.28(1100)	1.28(0.092)
	グリル	2.03(1750)	2.12(0.152)
器具栓方式		プッシュ＆レバー式	
点火方式		連続放電点火式	
立消え安全装置		熱電対式	
左・右コンロ	安全モード	調理油過熱防止装置、焦げつき自動消火機能、立消え安全装置 中火点火機能、消し忘れ消火機能（30～120分（変更可）、 自動温調時：30分、高温炒めモード時：30～60分（変更可）））	
	調理モード	温度キープ（140・150・160・170・180・190・200℃） 湯わかし（5分保温）、炊飯（ごはん・おかゆ） タイマー（1～99分、高温炒めモード時は 連続使用時間60分）【右コンロのみ】 高温炒めモード	
後コンロ	安全モード	調理油過熱防止装置、焦げつき自動消火機能、立消え安全装置 消し忘れ消火機能（30～120分（変更可）））	
グリル	安全モード	過熱防止センサー、立消え安全装置 消し忘れ消火機能（15分）	
	調理モード	タイマー（1～15分） プレートあたため機能	
その他		低荷重コンロセンサー、両面焼グリル 点火／消火ボタン戻し忘れブザー カスタマイズ機能、電池交換サイン、ロック機能 強火切替お知らせブザー（コンロ） グリル受け皿：ステンレス、焼網：メッキ 同梱：魚すくって、お試し用乾電池(マンガン単1形：2個)	

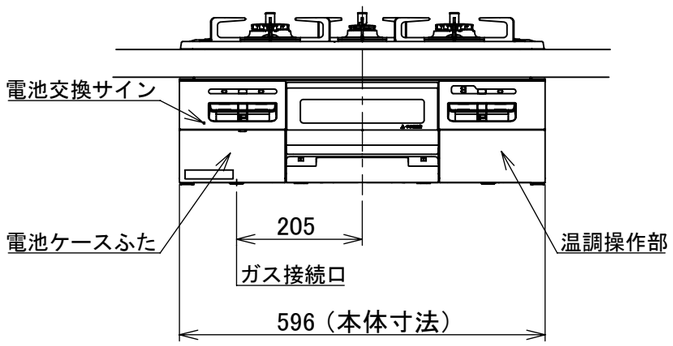

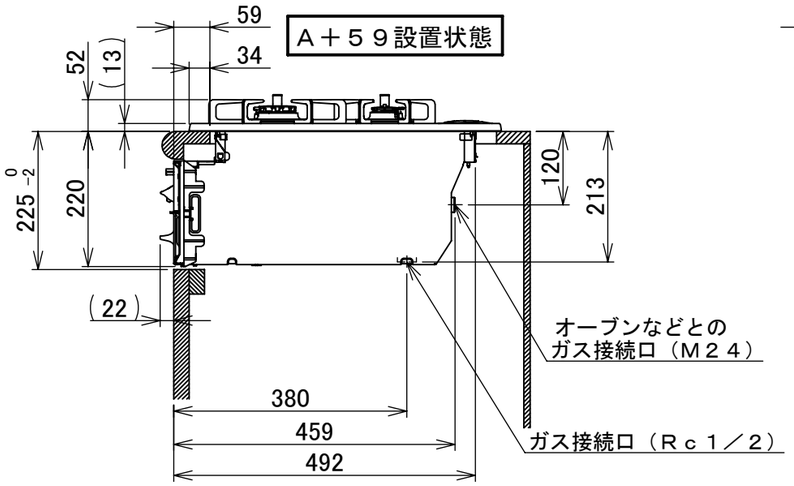

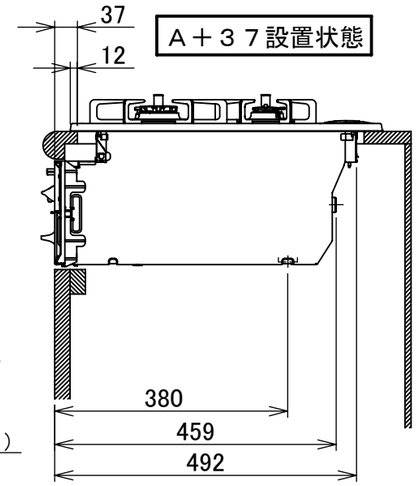

注記
1. 設置フリータイプですのでワークトップ穴開け寸法は、
　A＋59、A＋37、(A＋45)のどちらでも設置できます。
2. 本機器は防火性能評定品であり、周囲に可燃物がある場合は
　防火性能評定品ラベル内容に従って設置してください。

単位（m／m）

受領印	東邦ガス株式会社	
	設置方式	組込型タイプ
	名称	3口こんろ両面焼グリル付
	東邦型式	GBC4WNGN83(SVB)
	メーカー型式	C3WT6RWT

TOHO GAS

整理No　（2021.01）