東邦ガス様商品コード	ガラストッププレート	ゴトク	パネル
ＧＢＣ４ＷＮＧＮ９８（ＳＶＳＶ）	ムーンシルバー	ブラックホーロー	ダークシルバー

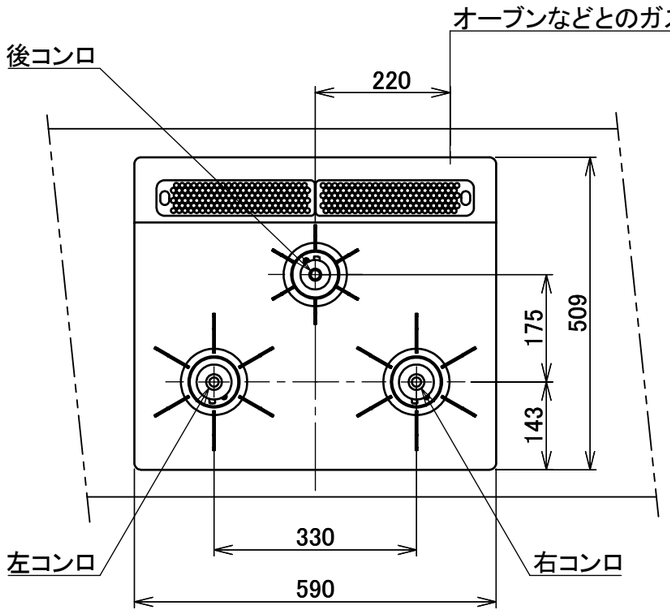

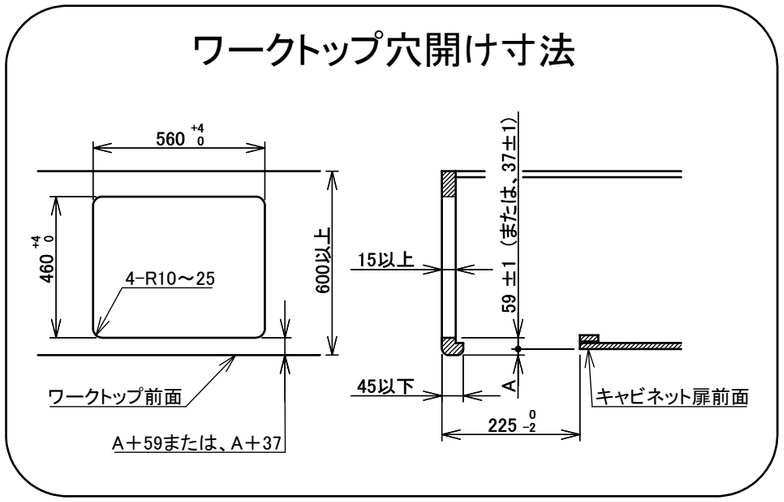

仕様

項目		記
外形寸法(mm)	高さ	271（全高）
	幅	596（トッププレート部590）
	奥行	492
グリル有効寸法(mm)		幅219×奥行320．5×高さ62
質量(kg)		18．5（本体）、23（梱包含む）
接続	ガス	Rc1／2（下接続）、M24（右後接続）
	電源	DC　3．0V　（アルカリ乾電池　単1形×2個）
ガス消費量		13A
		kW（kcal／h）
	全点火時	9．28（7980）
	左・右コンロ	3．50（3010）
	後コンロ	1．28（1100）
	グリル	2．03（1750）
器具栓方式		プッシュ＆レバー式
点火方式		連続放電点火式
立消え安全装置		熱電対式
左・右コンロ	安全モード	調理油過熱防止装置、焦げつき自動消火機能、立消え安全装置、 中火点火機能、消し忘れ消火機能（30～120分（変更可）、 自動温調時：30分、高温炒めモード時：30～60分（変更可）））
	調理モード	温度キープ（140・150・160・170・180・190・200℃）、湯わかし（5分保温）、炊飯（ごはん・おかゆ）、高温炒め、 タイマー（1～99分、高温炒めモード時は連続使用時間60分）【右コンロのみ】
後コンロ	安全モード	調理油過熱防止装置、焦げつき自動消火機能、立消え安全装置、 消し忘れ消火機能（30～120分（変更可））、
グリル	安全モード	過熱防止センサー、立消え安全装置、消し忘れ自動消火機能（15分）
	調理モード	タイマー（1～15分）、プレートあたため機能
その他		低荷重コンロセンサー、両面焼グリル、 カスタマイズ機能、電池交換サイン、ロック機能、 点火／消火ボタン戻し忘れブザー、強火切替お知らせブザー（コンロ）、 焼網：フッ素コート ・同梱：グリル排気口ちり受け、サイドカバー、アルカリ乾電池（単1形：2個）

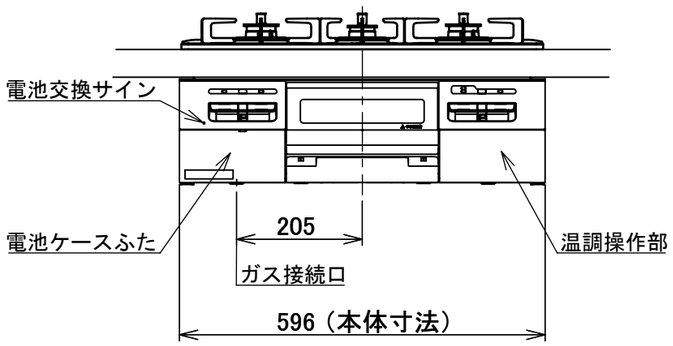

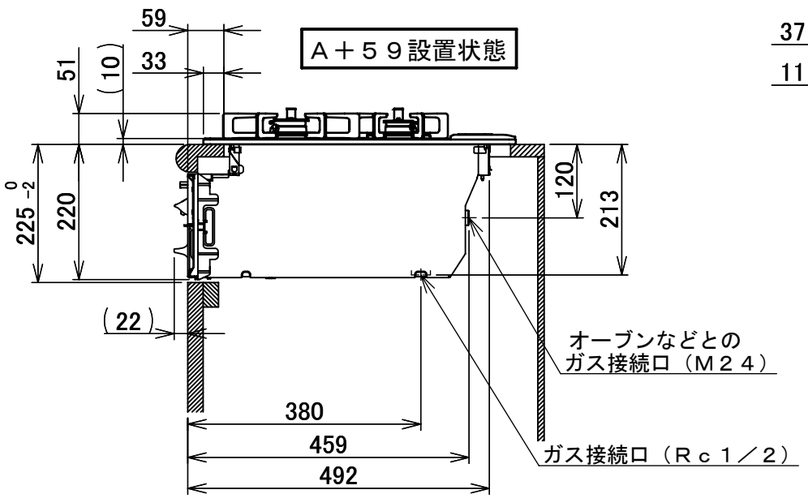

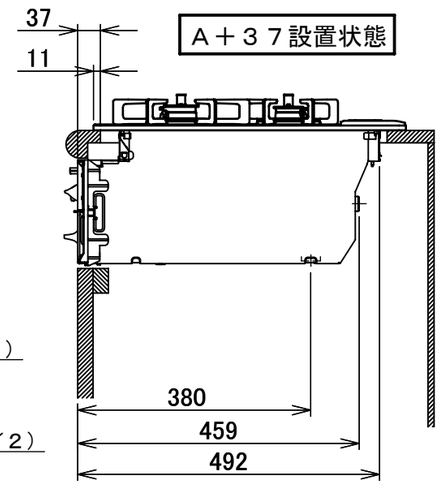

注記
1．設置フリータイプですのでワークトップ穴開け寸法は、
　A＋59、（A＋45）、A＋37のどちらでも設置できます。
2．本機器は防火性能評定品であり、周囲に可燃物がある場合は
　防火性能評定品ラベル内容に従って設置してください。

単位（m／m）

受　領　印	東邦ガス株式会社	
	設置方式	組込型タイプ
	名　　称	両面焼グリル付3口ビルトインコンロ
	東邦型式	GBC4WNGN97（SVSV）
	メーカー型式	C3WV6RWT

TOHO GAS

整理No　　（2024．01）