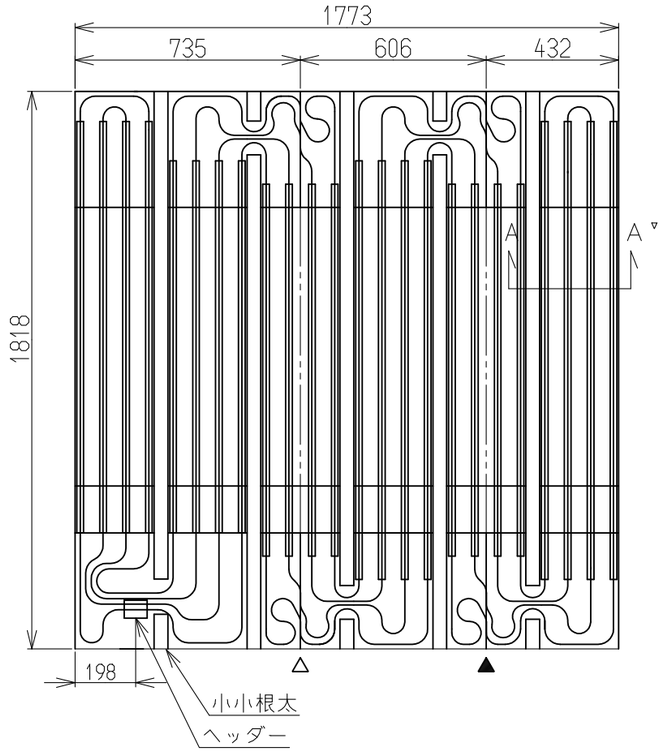

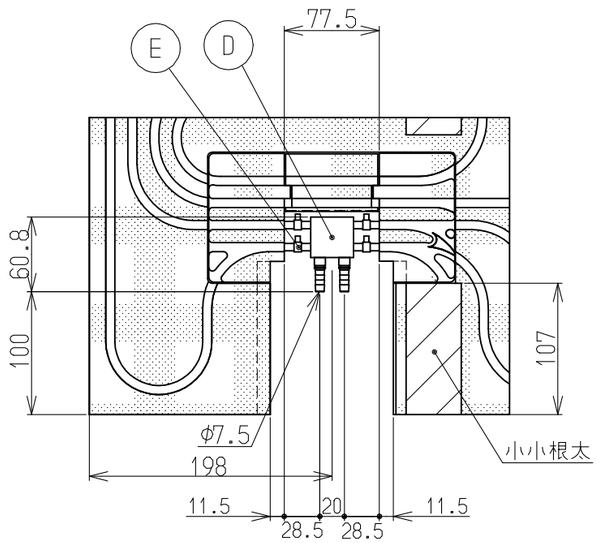

ヘッダー部詳細図

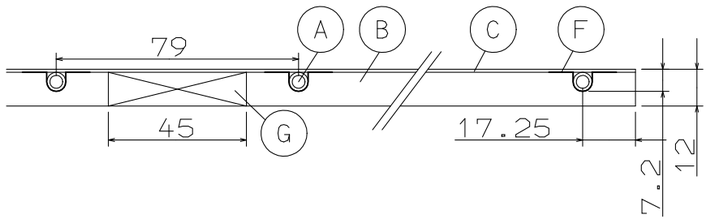

A－A' 詳細図

〔単位:mm〕

項目		仕様
名称		小根太入り温水マット（高放熱タイプ）
型式		HFM-12DC-SKD1818
外形寸法（mm）		1,773×1,818×12
有効放熱面積（m^2）		3.22
重量（kg）		7.5
ヘッダー位置		左下、 左端から198mm、 マット内側に100mm
梱包方法		段ボール梱包
放熱管	材質	架橋ポリエチレン管
	管ピッチ（mm）	75～79
	配管サイズ（mm）	内径5.0　外径7.2
	放熱補助部材	70μmU字アルミ
基材	放熱材	アルミ箔（40μm）
	断熱材	ポリスチレン発泡体（20倍）
	裏面材	なし
投入熱量（60℃）		455W
上面放熱量（60℃）		399W
設計関係	標準流量	1.0L/min
	最高使用温度	80℃
	最高使用圧力	0.2MPa
	標準流量抵抗	22.8kPa
	保有水量	0.93L
	小根太本数	5本

▲　山折り

△　谷折り

品番	品　　名	仕様・材質
Ⓖ	小根太	普通合板
Ⓕ	放熱補助部材	U字アルミ箔〔70μm〕
Ⓔ	ホースバンド	みがき特殊帯銅（S60CM）
Ⓓ	ヘッダー	本体:真鍮　竹の子:耐脱亜鉛黄銅
Ⓒ	表面材	アルミ箔（40μm）
Ⓑ	本体	ポリスチレン発泡体（20倍）
Ⓐ	放熱管	架橋ポリエチレン

受領印	東邦ガス株式会社	
	設置方式	――――
	名称	小根太入り温水マット〔高放熱タイプ〕
	東邦型式	HFM-12DC-SKD1818
	メーカー型式	――――

TOHO GAS

整理No.