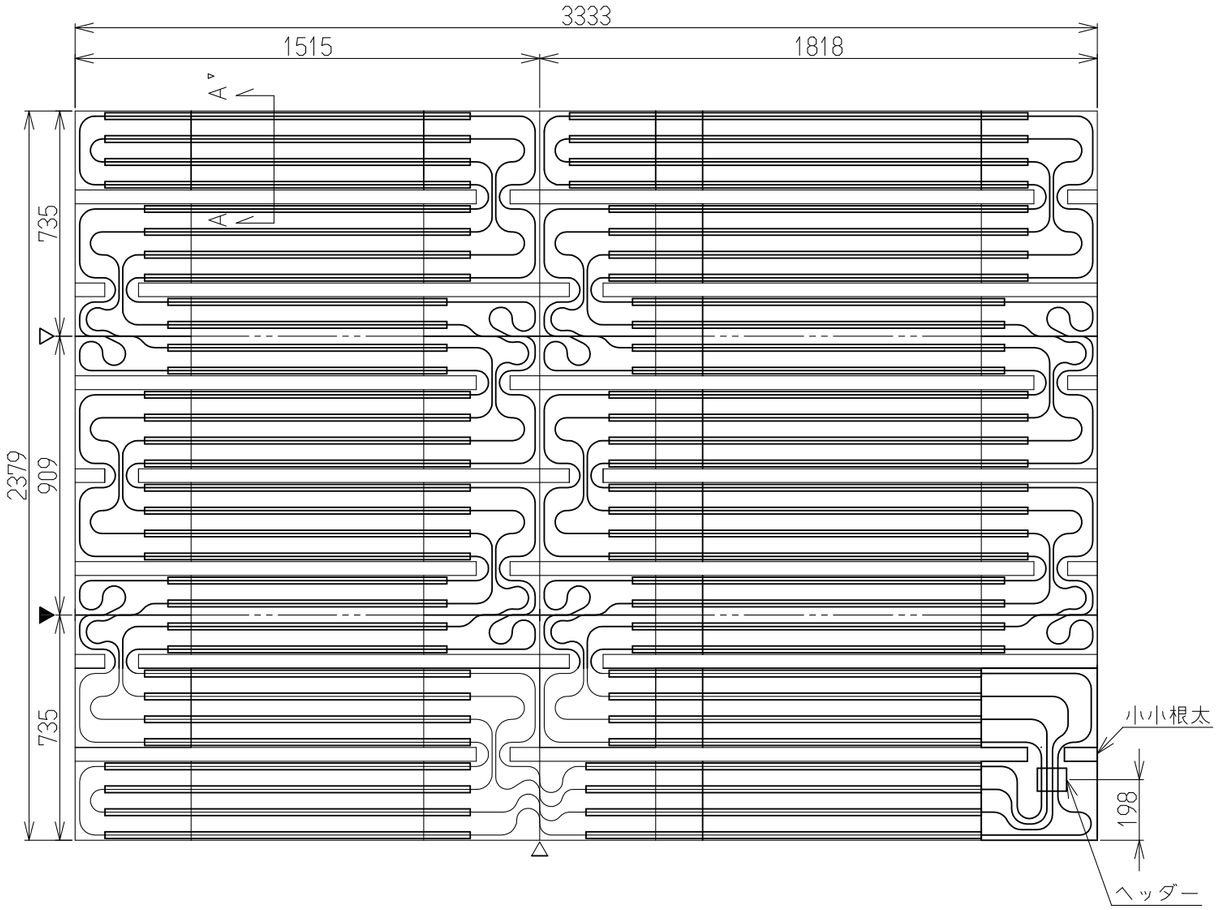

（単位：mm）

項目		仕様
名称		小根太入り温水マット（高放熱タイプ）
型式		HFM-12FC-CKD3324
外形寸法（ｍｍ）		2,379×3,333×12
有効放熱面積（m^2）		7.93
重量（ｋｇ）		18.4
ヘッダー位置		左下、 左端から198ｍｍ、 マット内側に100ｍｍ
梱包方法		段ボール梱包
放熱管	材質	架橋ポリエチレン管
	管ピッチ（ｍｍ）	75～79
	配管サイズ（ｍｍ）	内径5.0　外径7.2
	放熱補助部材	70μmU字アルミ
基材	放熱材	アルミ箔（40μｍ）
	断熱材	ポリスチレン発泡体（20倍）
	裏面材	なし
投入熱量（60℃）		1122W
上面放熱量（60℃）		1010W
設計関係	標準流量	1.5L/min
	最高使用温度	80℃
	最高使用圧力	0.2MPa
	標準流量抵抗	37.6kPa
	保有水量	2.30L
	小根太本数	14本

▲　山折り

△　谷折り

Ⓖ	小根太	普通合板
Ⓕ	放熱補助部材	U字アルミ箔〔70μｍ〕
Ⓕ	ホースバンド	みがき特殊帯鋼（Ｓ６０ＣＭ）
Ⓓ	ヘッダー	本体：真鍮　竹の子：耐脱亜鉛黄銅
Ⓒ	表面材	アルミ箔（４０μｍ）
Ⓑ	本体	ポリスチレン発泡体（20倍）
Ⓐ	放熱管	架橋ポリエチレン
品番	品　　名	仕様・材質

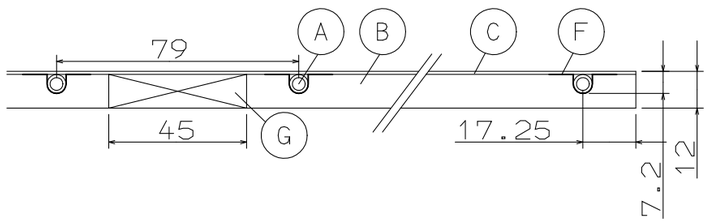

A－A' 詳細図

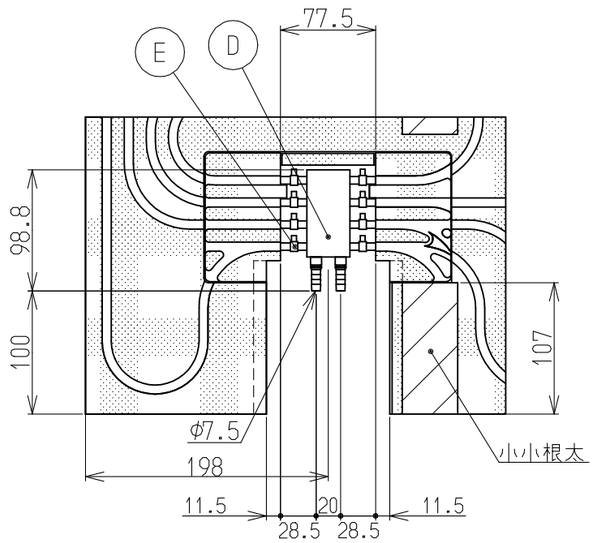

ヘッダー部詳細図

受　領　印	東　邦　ガ　ス　株　式　会　社	
	設　置　方　式	――――
	名　　称	小根太入り温水マット（高放熱タイプ）
	東　邦　型　式	HFM-12FC-CKD3324
	メーカー型式	――――

TOHO GAS

整理Ｎｏ．