番号	名　称	個数	材　質	寸　法	備　考
1	表面化粧材				
2	基材合板				細目本実加工
3	表面板付アルミ箔		アルミニウム、板	t0.05	
4	温水パイプ	1	架橋ポリエチレン	5A(φ7.2)	
5	呼とし温水パイプ	2	架橋ポリエチレン	5A(φ7.2)×250	
6	樹脂継手	2	樹脂両給角胴(TZ5ℓ又はFZ5ℓ)	5A	CHMジョイント
7	タケノコエルボ	2	樹脂両給角胴(TZ5ℓ又はFZ5ℓ)	5A×5A	
8	バンド	6	SS0C	5A	ダクロダイズド処理

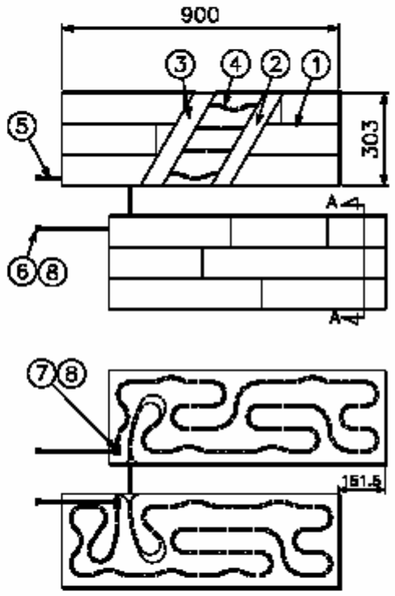

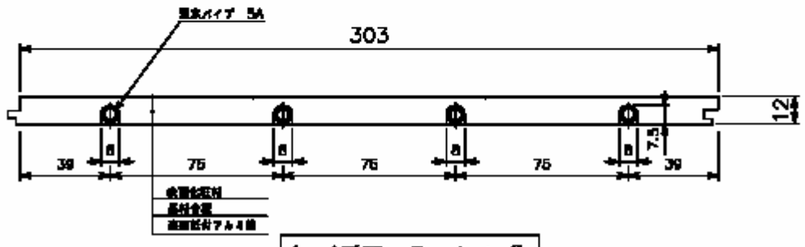

A−A断面　S＝1／2

製品名称	表面仕様	基　材	表面加工	縁加工
はるびより　A	化粧シート、石目調	Wボードシート付JAS合板	3尺ピッチ縦V溝加工	四周糸面取り
はるびより　W	WPC天然木化粧単板(オーク/ボーチ4P)	Wボードシート付JAS合板	縦横V溝加工	長辺大面取り、短辺糸面取り
はるびより　T(オーク)	天然木化粧単板(オーク4P)	JAS合板	縦V溝加工	長辺大面取り、短辺糸面取り
はるびより　T(ボーチ)	天然木化粧単板(ボーチ4P)	JAS合板	縦V溝加工	長辺大面取り、短辺糸面取り

受　領　印	東　邦　ガ　ス　株　式　会　社	
	設　置　方　式	仕上げ材一体型
	名　　称	はるびより　3尺ﾋｰﾀｰﾊﾟﾈﾙ
	東　邦　型　式	HS3_4-11■■
	メーカー型式	HS3_4-11■■
	Ｂ　Ｌ　型　式	YDF-12A-3_411■■

TOHO GAS

整理No.