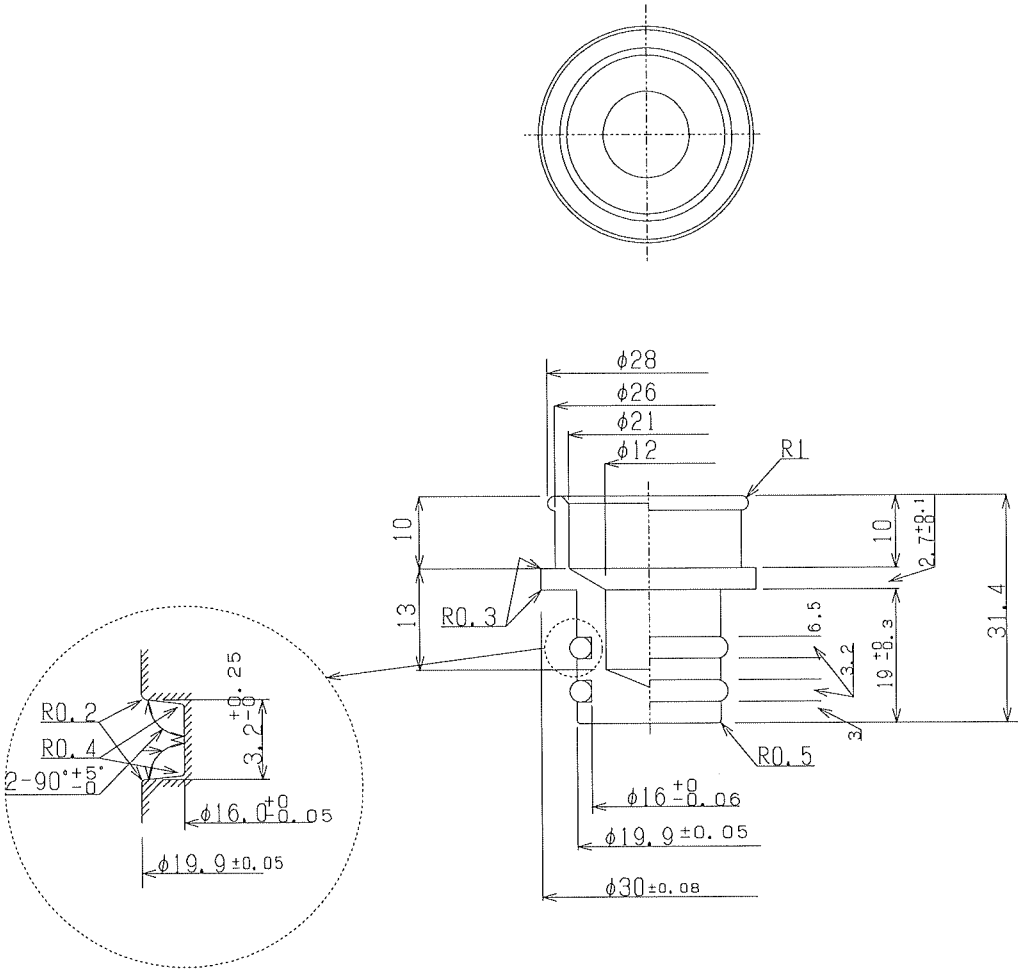

注記）OリングP-16にはシリコングリスS塗布の事。（信越HIVAC-G）

部番	名称	個数	材質	備考
2	Oリング P-16	2	バイトン	ダイエル G701
1	CCH止水栓B	1	C3531BD	耐脱亜鉛用黄銅

△2				
△1	旧版 100CDA117-0 形状・材質変更に依り新図作成	21.06.25	藤井	永山

訂正記事	年月日	改訂	承認

尺度	Free	個数	
材質	C3531BD（低カドミ75ppm）	処理	脱脂

承認	A. FUJII	21.06.26	▽▽▽	6.3S
検図	KAMIYAMA	21.06.26	▽▽	18S
製図	A. FUJII	21.06.25	▽	50S
設計	A. FUJII	21.06.25		
写図				

指示ナキ仕上表示アラサハ左記ニヨル

特ニ指示ノナイ部分ノ普通許容差

寸法区分	等級	精級（12級）	中級（14級）	粗級（C級）
0.5以上	6以下	±0.05	±0.1	±0.25
6超	30以下	±0.1	±0.2	
30	120	±0.15	±0.3	±0.45
120	315	±0.2	±0.5	±0.6
315	1000	±0.3	±0.8	±1.1

HI-TECHNICAL METAL WORKS

株式会社 千代田製作所

品名 L-CCH止水栓B

コード 100CDA117-2