図番 DRAWING NO. 94 KM 50513

記号 MARK	訂正理由 REVISION,APPROVAL	日付 DATE	担当 CHARGE	承認 APPROVAL
△				
△				
△				

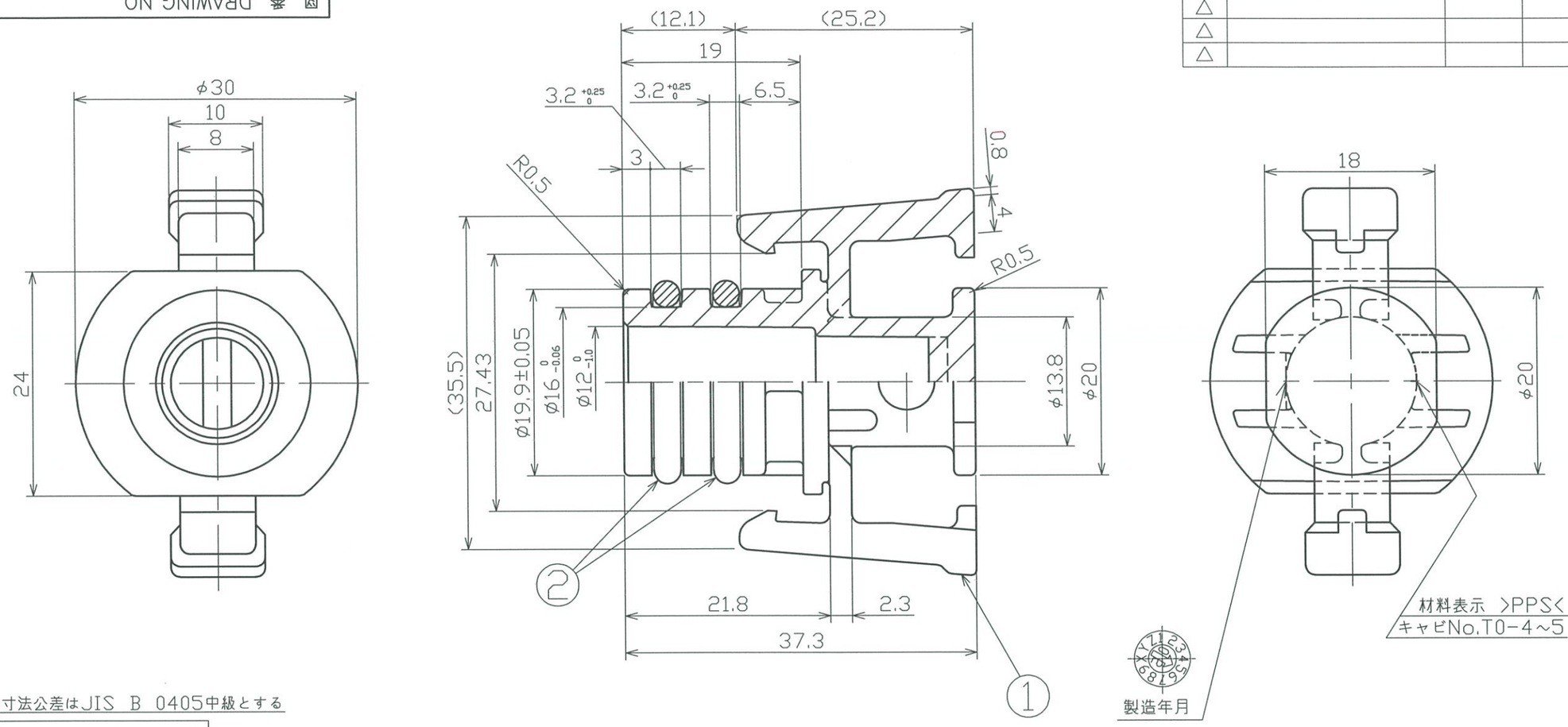

指定のない寸法公差はJIS B 0405中級とする

普通公差 JIS B 0405 中級	
基準寸法の区分	公差
3以下	±0.1
3を超え6以下	±0.1
6を超え30以下	±0.2
30を超え120以下	±0.3

出図
22.8.02
株式会社十川ゴム

番号 NO.	部品名称 PART NAME	材質 MATERIAL	個数 QUANT.	備考 NOTE
10				
9				
8				
7				
6				
5				
4				
3				
2	Oリング	EPDM	2	OR P-16 E700
1	本体	PPS	1	ｼﾞｭﾗﾌｧｲﾄ 0220A9/ﾎﾟﾘﾌﾟﾗｽﾁｯｸｽ社 (旧品名 フォートロン)

温度 TEMP.	90℃(MAX)
流体 FLUID	温水(不凍液含む)
常用圧力 W.P.	0.2 MPa
試験圧力 T.P.	1.0 MPa
日付 DATE	2013.2.6

APPROVAL	CHECK	DESIGN	DRAWING
承認 岡田	検図 本城	設計 吉田	製図 吉田

株式会社十川ゴム
TOGAWA RUBBER CO.,LTD.

名称 NAME: CCHシスイセンBJ1
寸法 SIZE:
型式 TYPE:
三角法 3rd-ANGLE SYSTEM 尺度 SCALE —/—
納入先 CUSTOMER:
図面来歴 DRAWING HISTORY: 94 KM 50438
図番 DRAWING NO.: 94 KM 50513

H0111-3 1版