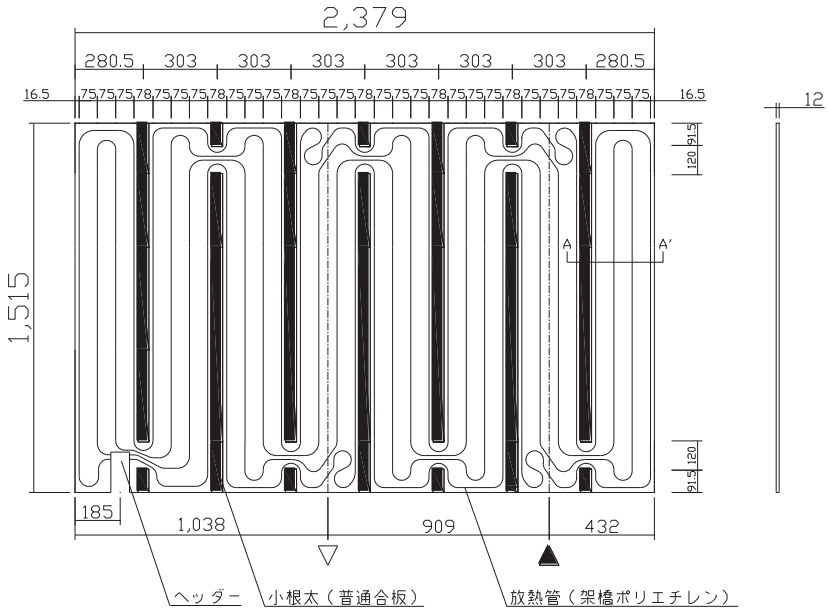

（ヘッダー部拡大図）

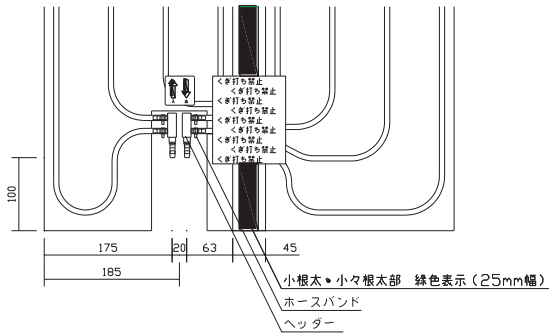

※2　小根太－小根太間に「くぎ打ち禁止表示」
※3　ヘッダー上部に温水の「入出表示」

※1　▽谷折部　／　▲山折部

（A－A′断面図）

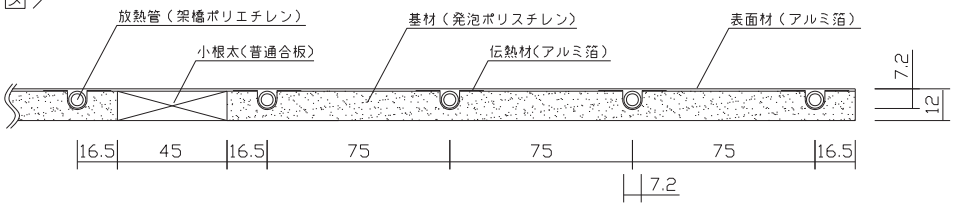

受領印	東邦ガス株式会社	
	設置方式	二重床構造、根太組み構造
	名称	小根太入り温水マット（高放熱タイプ）
	東邦型式	LFM-12DDSK1524
	メーカー型式	LFM-12DDSK1524

TOHO GAS

整理No.