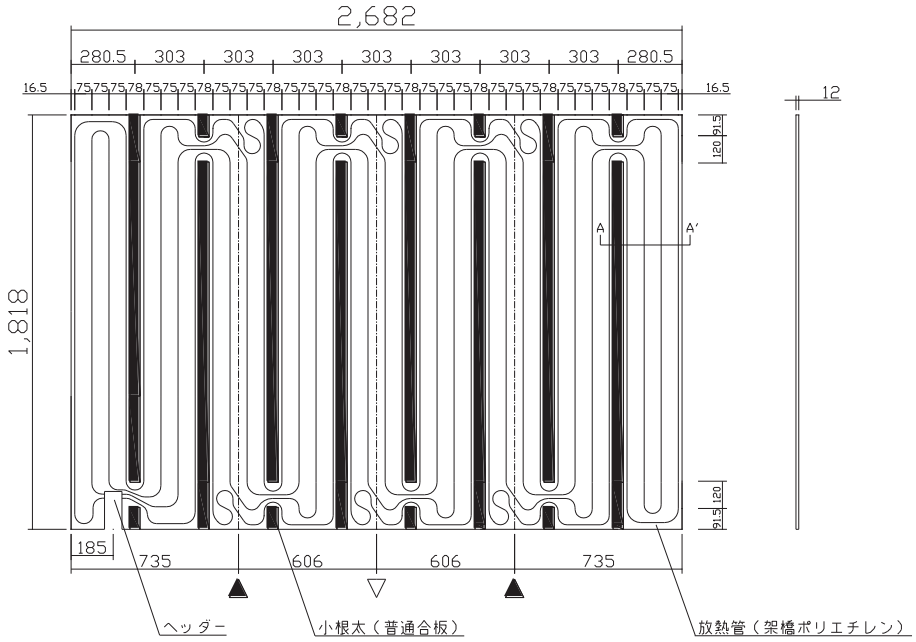

※1　▽谷折部　／　▲山折部

（ヘッダー部拡大図）

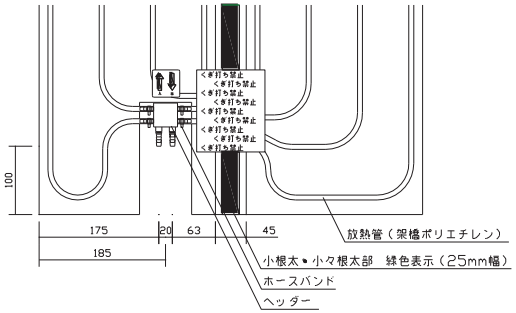

※2　小根太－小根太間に「くぎ打ち禁止表示」
※3　ヘッダー上部に温水の「入出表示」

（A－A′断面図）

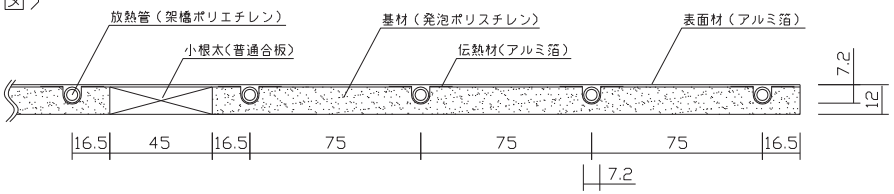

受　領　印	東　邦　ガ　ス　株　式　会　社	
	設　置　方　式	二重床構造、根太組み構造
	名　　称	小根太入り温水マット（高放熱タイプ）
	東　邦　型　式	LFM-12EDSK1827
	メーカー型式	LFM-12EDSK1827

TOHO GAS

整理No.