作成 2007年 1月12日

■本体寸法図（mm）
台所リモコン　ＭＣ－６６４－ＹＷＴＨ

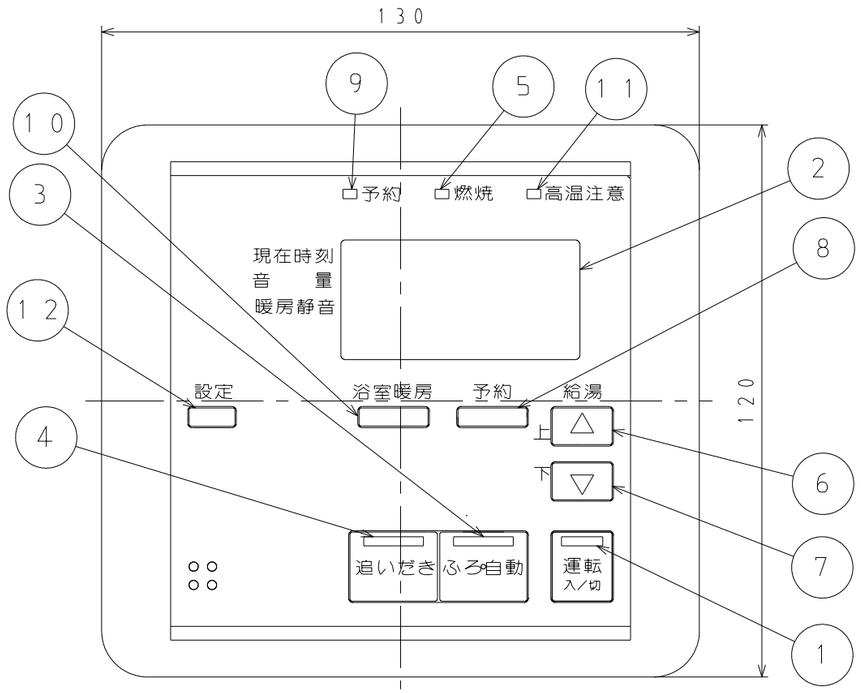

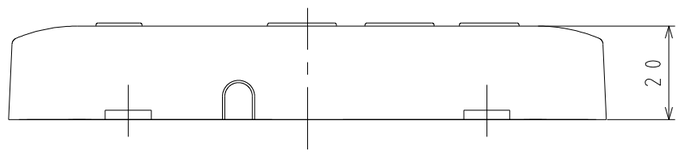

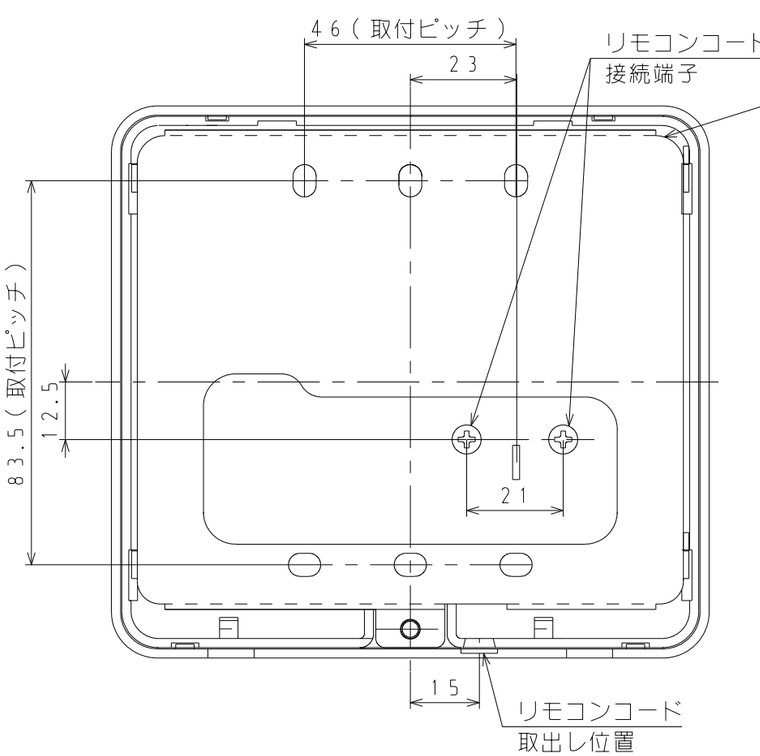

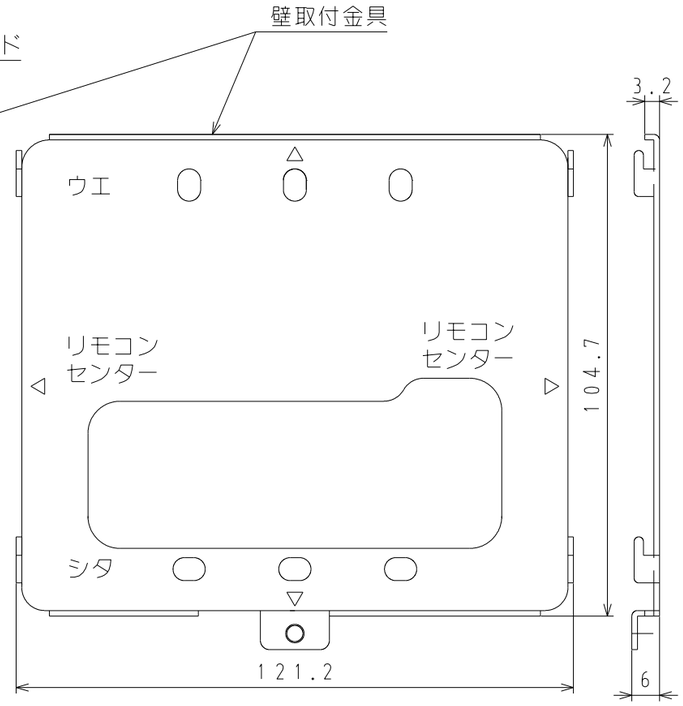

壁取付金具寸法図
材質：ＬＧＤ
板厚：t１．２

No.	名　　称
1	運転スイッチ・ランプ（緑）
2	表示部
3	ふろ自動スイッチ・ランプ（オレンジから緑）
4	追いだきスイッチ・ランプ（オレンジ）
5	燃焼ランプ（赤）
6	給湯温度　上ボタン
7	給湯温度　下ボタン
8	ふろ予約スイッチ
9	ふろ予約ランプ（緑）
10	浴室暖房スイッチ
11	高温注意ランプ（赤）
12	設定ボタン

付　属　品
工事説明書
タッピンネジ　２ヶ
ナベコネジ　２ヶ
Ｙ型端子　４ヶ

色：ニューホワイト３

※　１．設定ボタンで「現在時刻」・「音量」・「暖房静音」ののセットガできます。

リモコン／機器本体	浴室リモコン	台所リモコン	増設リモコン
給湯暖房機	ＦＣ－６６０－ＷＴＨ	ＭＣ－６６４－ＷＴＨ ＭＣ－６６４－ＤＷＴＨ ＭＣ－６６４－ＹＷＴＨ	ＳＣ－６６０－ＷＴＨ

御承認印	東　邦　ガ　ス　株　式　会　社	
	設　置　方　式	
	名　　称	標準タイプ　台所リモコン 浴室暖房スイッチ付
	東　邦　型　式　名	ＭＣ－６６４－ＹＷＴＨ
	メーカー型式名	ＭＣ－６６４－ＹＷ

NS07-025-00