仕様表		
外形寸法(mm)		高さ269X幅596X奥行537 (トッププレート幅589)
質量(kg)		19
ガス接続		Rc1/2
ガス消費量(13A)	右コンロ	4.20kW (3610kcal/h)
	左コンロ	4.20kW (3610kcal/h)
	後コンロ	1.27kW (1090kcal/h)
	グリル	1.85kW (1590kcal/h)
	全点火時	10.7kW (9200kcal/h)
電源		DC3V(単1形乾電池2個)
コンロ温度センサー		全コンロバーナー
トッププレートの種類		ホーローコート
防火性能評定		有

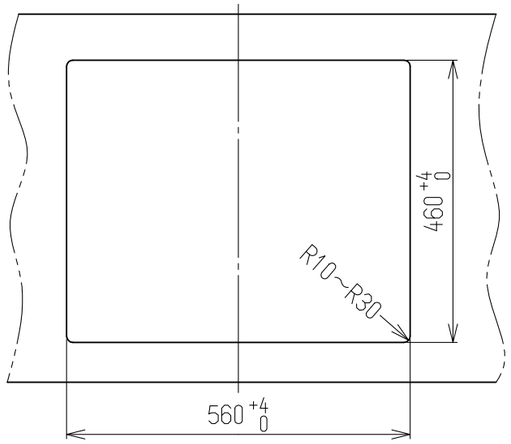

ワークトップ切り込み寸法

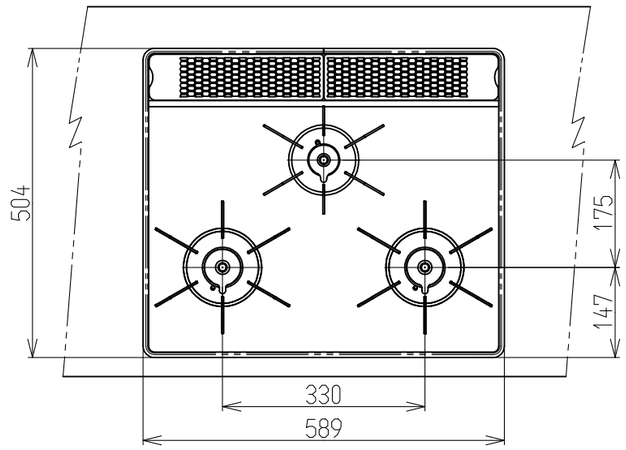

C部詳細

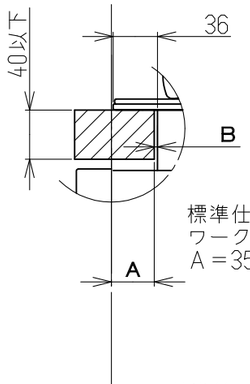

注)セットフリータイプなので
A寸法は「15±1~35±1」
の範囲で施工できます。

A寸法	B寸法
35	2.5
15	22.5

標準仕様の
ワークトップの場合
A=35±1

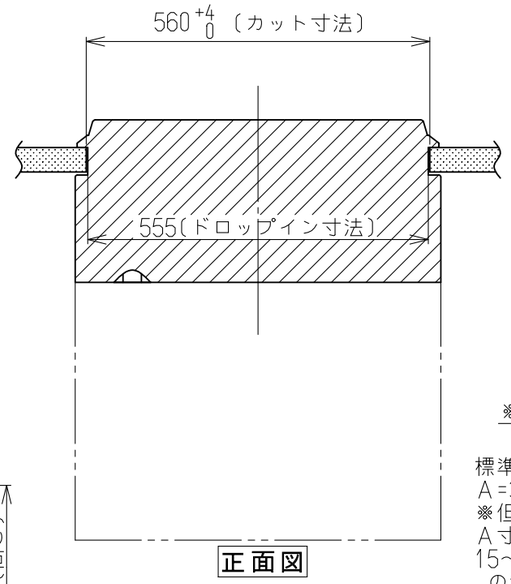

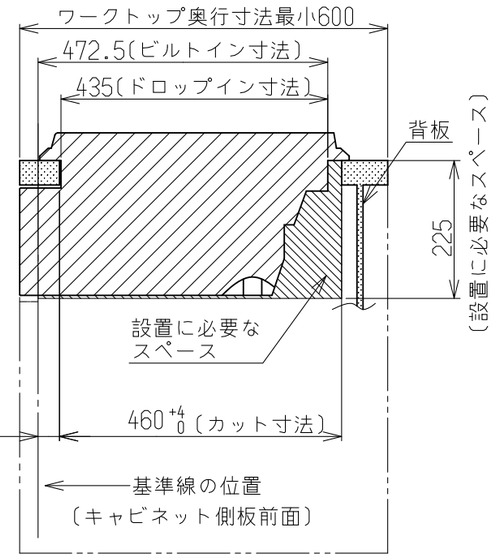

標準寸法は
A=35±1
※但し、
A寸法は
15~35mm
の範囲

設置施工例図

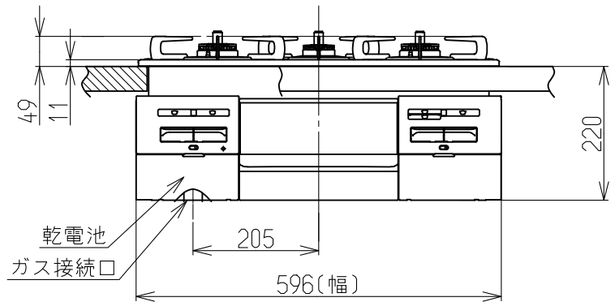

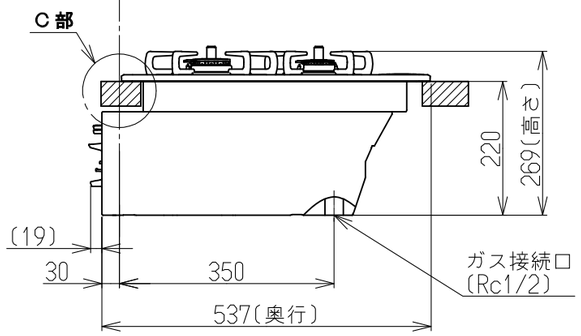

※必ず、背板を取り付けてください。
※本体高さは220$^{+1}_{-2}$です。

東邦ガス型式	前面ノ色調	トッププレートノ色調	メーカー型式
RBC4WNHN10(SVIG)	シルバー	ライトグレー	RS31W36P41RVW
RBC4WNHN10(SVB)	シルバー	ブラック	ナシ

受領印	東邦ガス株式会社	
	設置方式	ビルトイン
	名称	ビルトインコンロ
	東邦型式	RBC4WNHN10(SVIG),(SVB)
	メーカー型式	RS31W36P41RVW,ナシ

TOHO GAS

整理No.