（単位：mm）

台所リモコン RC−K102MPW

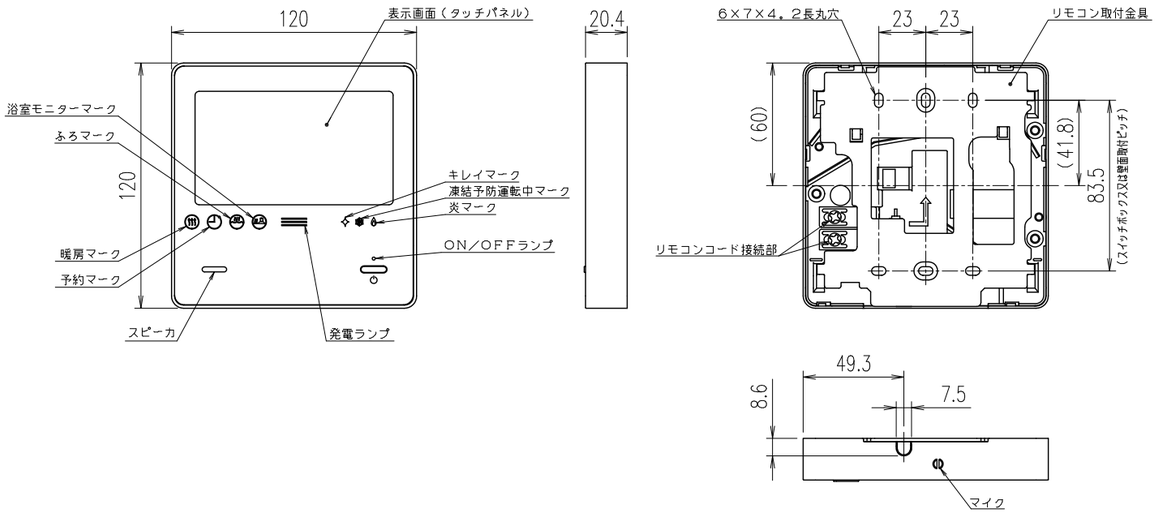

付　属　部　品	
取付金具	1個
皿タッピンネジ	2本
皿小ネジ	2本
オールプラグ	2本

※スイッチボックスを使用する場合は、JIS C8340
1個用スイッチボックスを使用のこと。

浴室リモコン RC−K102SPE

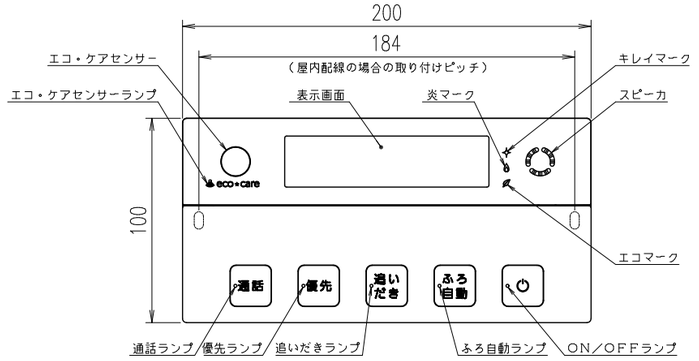

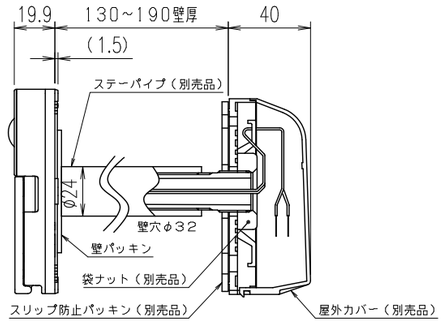

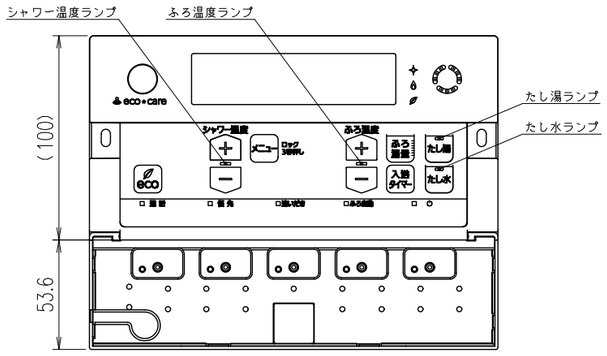

付　属　部　品	
壁パッキン	1枚
オールプラグ	2本
丸木ネジ	2本
閉端接続端子	3本
Y型端子	3本

※リモコン外装色：新UDMホワイト（近似色：マンセルNo.10Y9／0.5）

受　領　印	東邦ガス株式会社	
	設置方式	−
	名称	リモコンセット
	東邦型式名	RC−K102PEWマルチ東邦
	メーカー型式名	RC−K102PEWマルチ

（2026.04作成）

TOHO GAS