作成 2007年 1月12日

■本体寸法図（mm）
増設リモコン　ＳＣ－６６１－ＷＴＨ

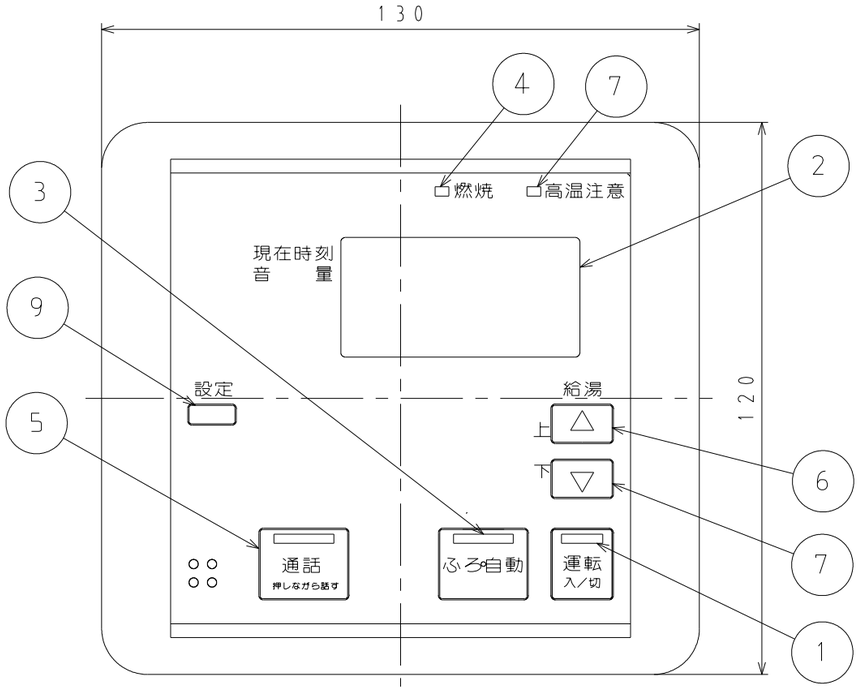

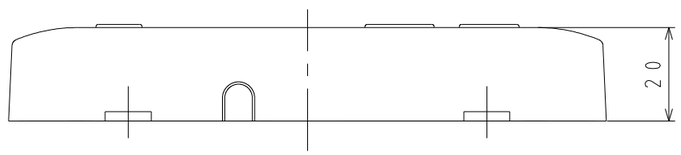

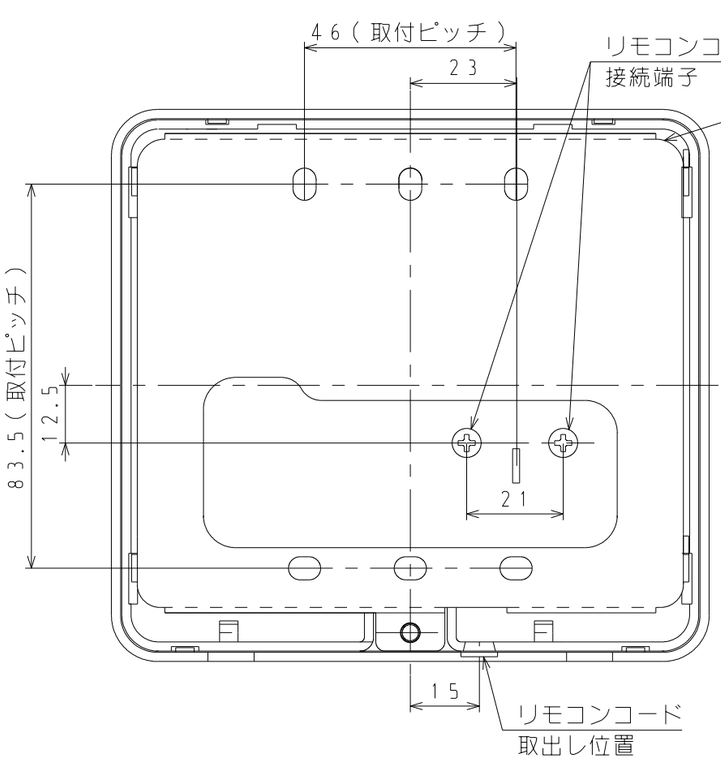

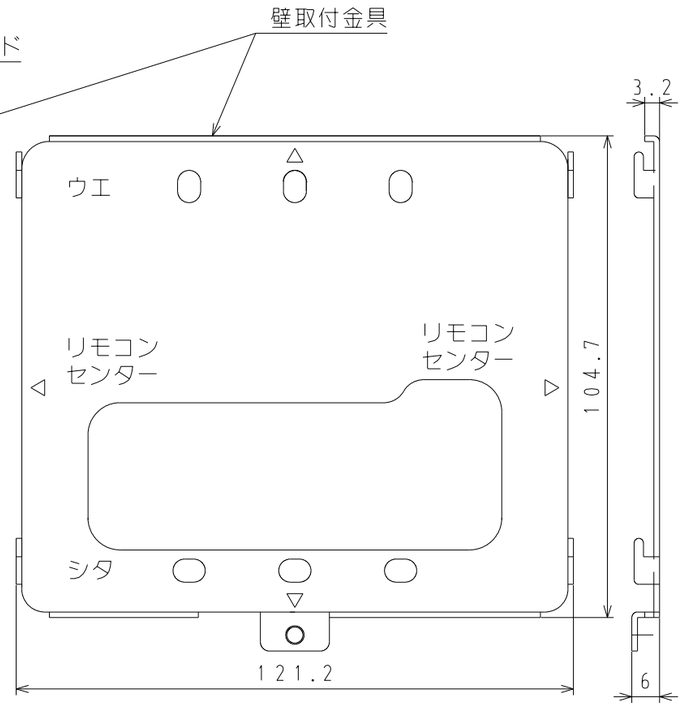

壁取付金具寸法図
材質：ＬＧＤ
板厚：t１．２

No.	名　　称
1	運転スイッチ・ランプ（緑）
2	表示部
3	ふろ自動スイッチ・ランプ（オレンジから緑）
4	燃焼ランプ（赤）
5	通話スイッチ・ランプ（緑）
6	給湯温度　上ボタン
7	給湯温度　下ボタン
8	高温注意ランプ（赤）
9	設定ボタン

付　属　品
工事説明書
タッピンネジ　２ヶ
ナベコネジ　２ヶ
Ｙ型端子　４ヶ

色：ニューホワイト３

※　１．設定ボタンで「現在時刻」・「音量」のセットができます。
　　２．通話ボタンで浴室リモコンと会話ができます。

リモコン／機器本体	浴室リモコン	台所リモコン	増設リモコン
給湯暖房機	ＦＣ－６６３－ＷＴＨ	ＭＣ－６６３－ＷＴＨ	ＳＣ－６６１－ＷＴＨ

御承認印	東　邦　ガ　ス　株　式　会　社	
	設　置　方　式	
	名　　称	高機能タイプ　増設リモコン インターホン付
	東邦型式名	ＳＣ－６６１－ＷＴＨ
	メーカー型式名	ＳＣ－６６１－Ｗ

NS07－028－00