符号	改訂日	改訂理由	実施日	担当	承認
△1					

品番	部品名	仕様/材質
1	ＣＣＨジョイント継手	鉛レス青銅
2	Ｏリング	フッ素ゴム
3	バンド	炭素鋼　表面ジオメット処理
4	ＵＣＣＨクリップＢ	ＳＵＳ３０４ＣＳＰ－Ｈ

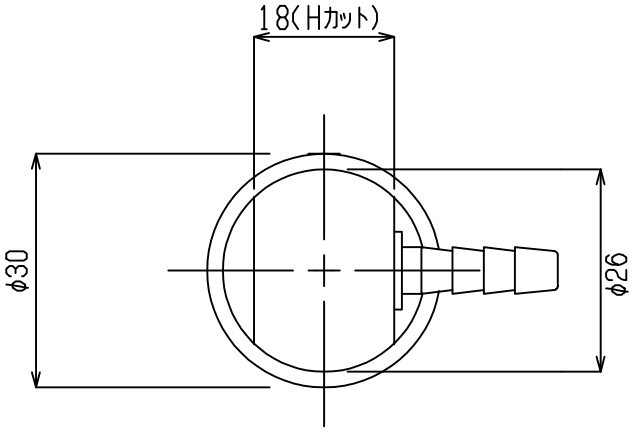

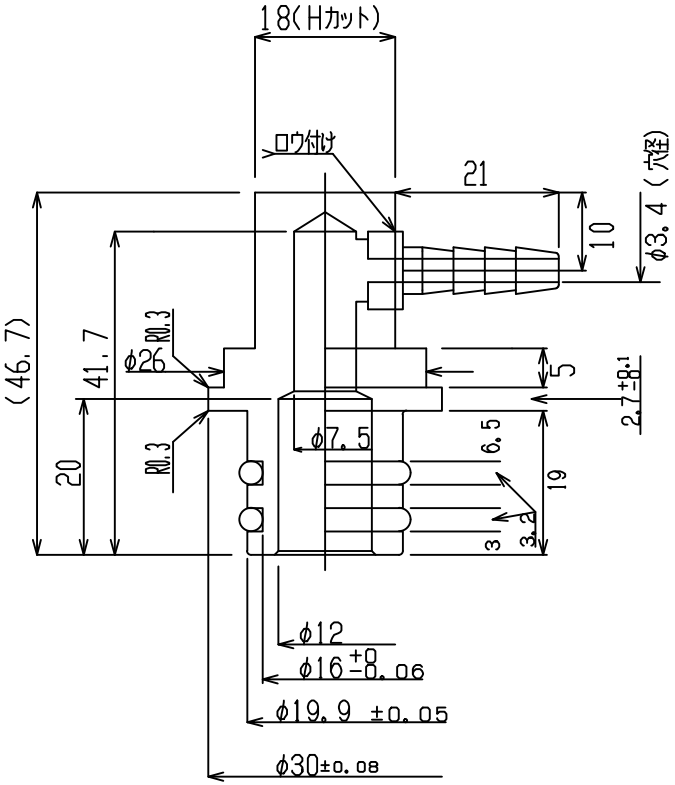

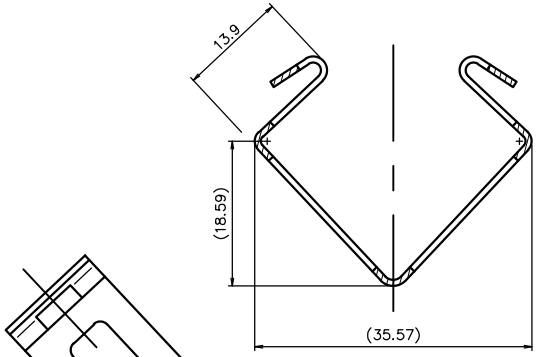

A−A断面

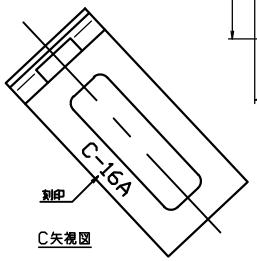

C矢視図

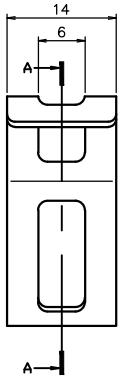

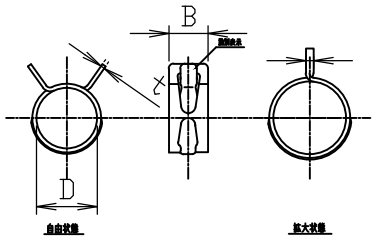

	D	t	B	識別表示
バンド寸法	7.8	0.6	6.0	80

記事	三菱ケミカルインフラテック株式会社 Confidential	日付 2023.2.17	図法 三角法	名称	ＣＣＨジョイント
		単位 mm	ｻｲｽﾞ A4	品番	ＵＣＣＨジョイントＨＣ５－Ｌ
		尺度 NONE			
		承認 久家	担当 横山	製図 横山	図番 ０５６１Ｃ－０－０