別　売　部　品
Cチャンバ接続用アダプタ：WF-C-ADD-20（φ140用）
チャンバ専用排気筒：WF-DC（φ140）
台所リモコン：KR-290V、KR-290VK(換気機能用)
リレーセット100V用（AC100V換気扇駆動用）：WF-RS100V
混合水栓（一時止水機能付）：VSM-22DR/L、混合水栓（一時止水機能無）：VSM-20R/L
カウンターセット：CS-20、接続筒：WF-SETU-170、WF-UBSETU-180
壁穴支持金具：WF-WS、排気カバー：WFG-6、給湯配管セット：WF-HAIKAN-C/D　他

暖　房　対　応　別　売　部　品
切替ユニット：WF-KU-3、暖房端末機：WF-DTS-2(1050サイズ)、WF-DT-3（1100サイズ）、WF-DT-4（1200サイズ）
台所リモコン：KR-290VD（暖房機能用）
FRP浴槽：HK-1072D7-1LA-L/R(1050サイズ)、HK-1171D7-R/L（1100サイズ）、HK-1272D7-R/L（1200サイズ）
ふろフタ：CL-1002GR7(1050サイズ用)、CL-1101GR7（1100サイズ用）、CL-1202GR7（1200サイズ用）　他

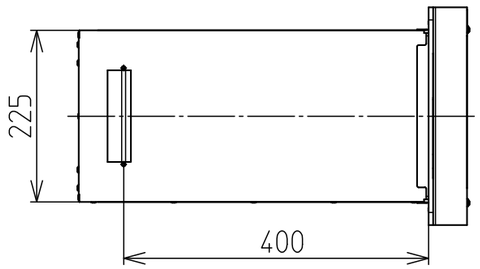

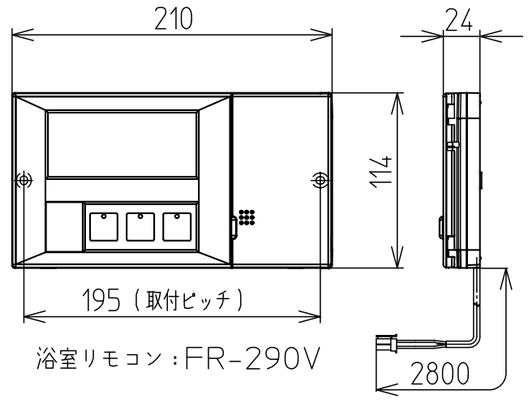

浴室リモコン：FR-290V

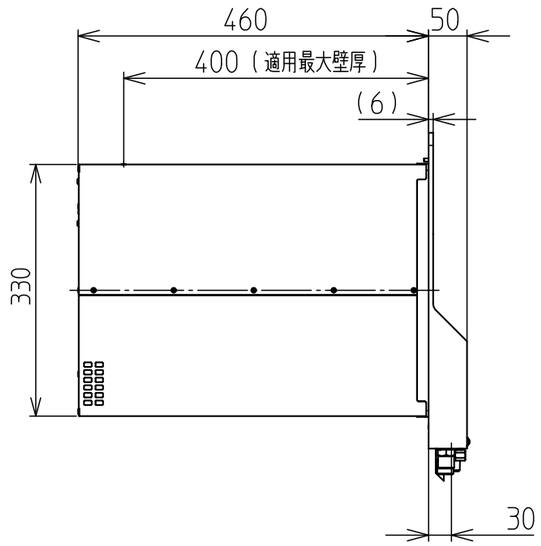

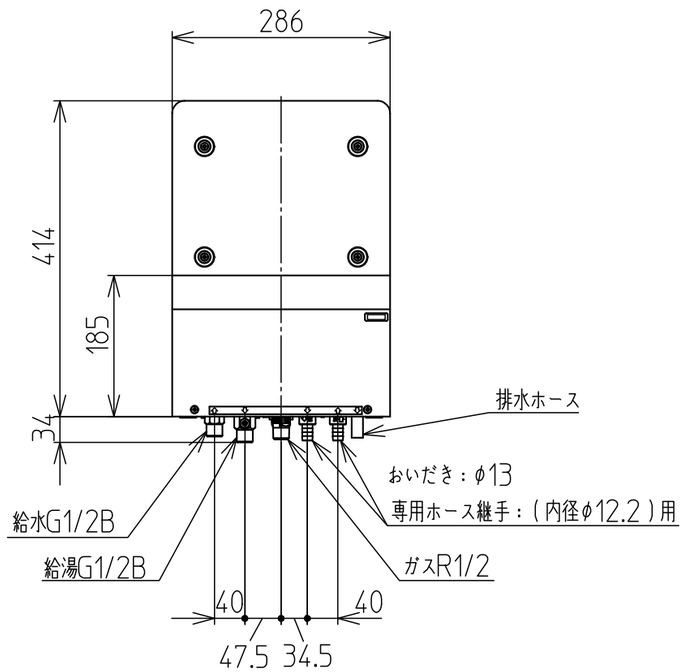

仕　様

設　置　方　式		屋外設置形（外壁貫通設置式）		
名　　称		給湯付風呂釜		
製　品　名		WF-1613AT-KJ		
型　　式		WF-1613AT		
外形寸法(本体)		幅286×高さ448×奥行510mm		
壁貫通部寸法		幅225×高さ330×奥行460mm		
質　量(本　体)		20.5kg		
ガ　ス　種		13A	12A	LPG
標準ガス消費量	給湯 最大	34.9kW(30,000kcal/h)	32.8kW(28,200kcal/h)	34.9kW(2.50kg/h)
	給湯 最小	5.0kW (4,300kcal/h)	4.9kW (4,200kcal/h)	5.0kW(0.36kg/h)
	風呂	9.9kW (8,500kcal/h)	9.2kW (7,900kcal/h)	9.9kW(0.71kg/h)
	同時	43,0kW(37,000kcal/h)	39.3kW(33,800kcal/h)	43.0kW(3.08kg/h)
	暖房 最大	9.9kW (8,500kcal/h)	9.2kW (7,900kcal/h)	9.9kW(0.71kg/h)
	暖房 最小	4.8kW (4,100kcal/h)	4.7kW (4,050kcal/h)	4.8kW(0.34kg/h)
標準給湯能力	最　大	16号		
	最　小	2.2号		
接続寸法	給　水	G1/2B（PF1/2）		
	給　湯	G1/2B（PF1/2）		
	ガ　ス	R1/2 (PT1/2)TU接続		
	風　呂	循環ホース継手		
主要部品材質	本体外装	ステンレス鋼板		
	熱交換器	脱酸銅		
	バーナ	ステンレス鋼板		
最低作動水圧		19.6kPa (0.2kgf/c㎡)		
使　用　水　圧		53.9~784kPa(0.55~8kgf/c㎡)		
安　全　装　置		立ち消え安全装置(フレームロッド式) 沸騰防止装置(サーミスタ 72.5℃) 残火安全装置(バイメタルスイッチ 120℃) 過熱防止装置(温度ヒューズ 221℃) 給湯水量センサー(ON3.3L/min以下，OFF1.7L/min以上) ファン回転検知(ホール素子) 過圧逃し弁(作動圧力1550±200kPa) 漏電ブレーカー(感度電流6mA，0.1sec以下) 凍結予防装置(保護ヒータ 64W)		
電気定格	電　源	AC100V (50Hz/60Hz)		
	消費電力	90W		
	凍結予防用ヒータ	64W		
付　属　部　品		浴室リモコン(コード長さ2.8m)、循環ホース(1.8m)、締付バンド 循環アダプター、電線保護管、給湯分岐継手 電源コード(漏電ブレーカ付、コード長さ8m) 本体取付金具(カバーザガネ，ネジ，カールプラグ付) 取扱説明書、設置工事説明書、簡単操作ガイド		
機　体　外　装　色		前カバー：8.5Y9/1相当品（粉体塗装） その他：ステンレス鋼板塗装無		
給水装置認証番号		TW2009		

名　称	外壁貫通設置形給湯付風呂釜
型　式	WF-1613AT-KJ
株式会社 ハウステック	