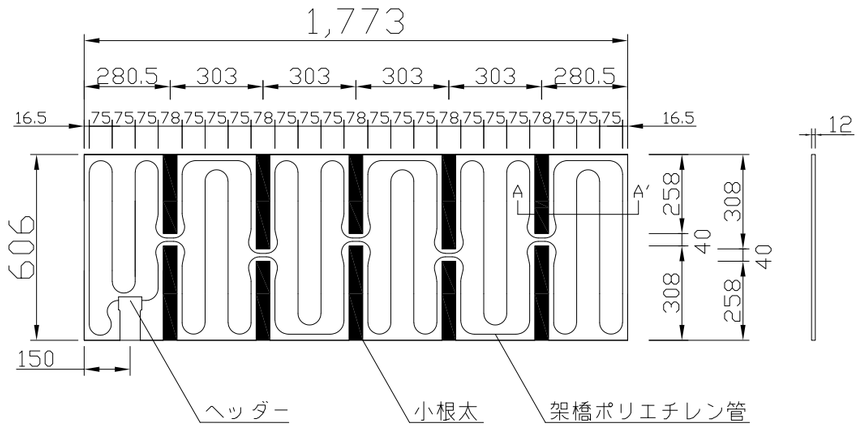

（ヘッダー部拡大図）

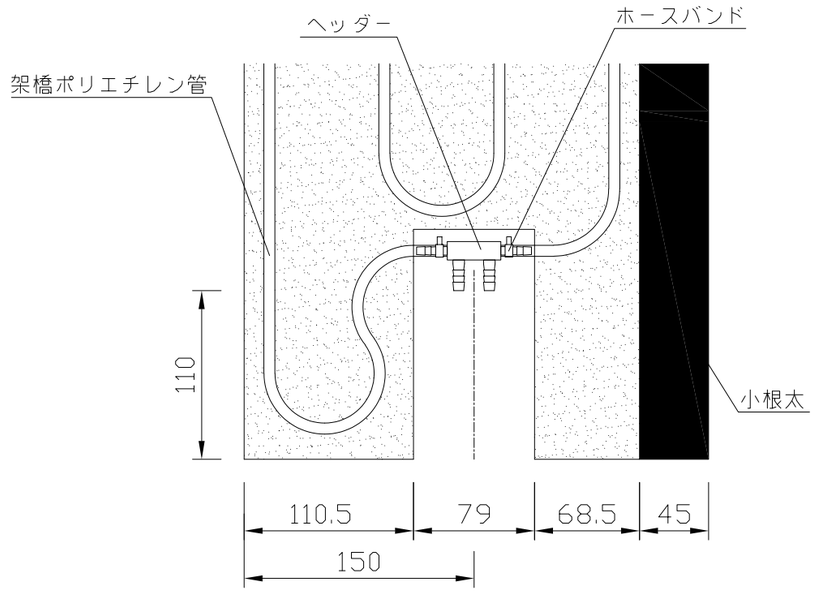

（小根太－小根太間拡大図）

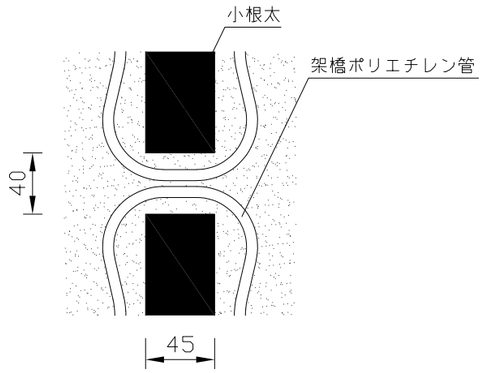

※1　▽谷折部　／　▲山折部

（A－A′断面図）

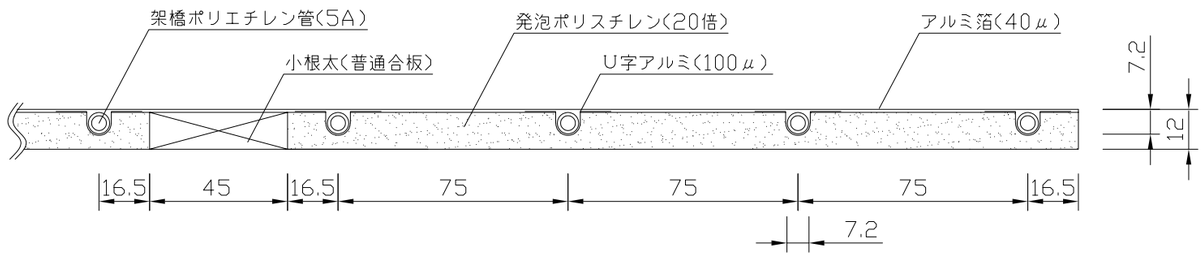

※2　小根太－小根太間に「くぎ打ち禁止表示」

受領印	東邦ガス株式会社	
	設置方式	二重床構造、根太組み構造
	名　称	小根太入り温水マット（高放熱タイプ）
	東邦型式	ZFM-12CE-SK0618
	メーカー型式	ZFM-12CE-SK0618

TOHO GAS

整理No。